Светодиодная лента 120 диодов/м.п 2835 хол. белый 12V, 9,6W/м.п., 1800-2160 Lm/m, IP20

Коэффициент цветопередачи CRI:	**>80**
Срок службы:	**50 000 часов**
Производитель:	**LED CRYSTAL**
Тип света:	**Светодиодный (LED)**
Тип:	**Лента светодиодная**
Напряжение питания, V / В (Вольт):	**12**
Оттенок (цветовая температура):	**холодный 5500-6000K**
Тип подключения:	**Пайка, Клемма, Коннектор д. ленты**
Включение:	**Приобретается дополнительно**
Диммирование:	**да (с дополнительным диммером)**
Ширина, мм:	**8**
Класс защиты IP:	**IP20**
Количество в упаковке:	**5 метр**

Код: 121957 Артикул: LR2-CW

Склад

Ваша цена: Розница

863.86 руб./метр

Дополнительные изображения:

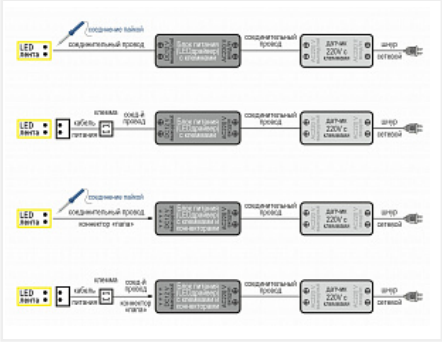

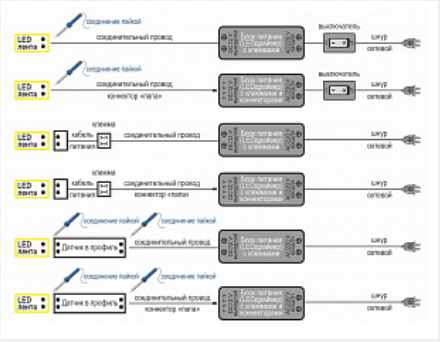

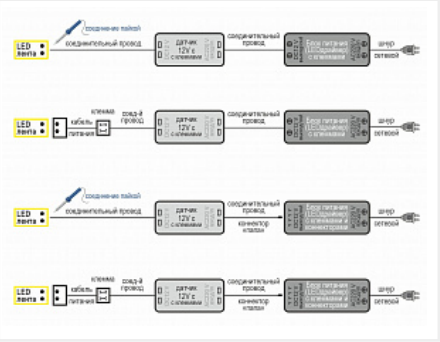

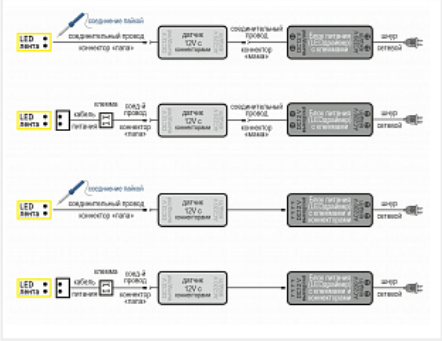

Для сборки вам обязательно понадобится:

Светодиодная лента и аксессуары

Светильники и управление светом

Описание

Светодиодная лента используется для освещения рабочей зоны, внутреннего освещения модулей и в качестве декоративной подсветки.
Тип диодов 2835 и плотность 120 шт/м.пог. Обеспечивают высокую яркость свечения.
Различные варианты профилей и устройства управления позволяют создать освещение любой конфигурации, яркости b способа включения.
На концах бобины с лентой имеются провода для подключения.
Для соединения и подключения питания к отрезкам ленты без проводов используйте пайку или коннекторы и кабели питания указанные в сопутствующих товарах.
Контакты в местах разрезания ленты облужены что упрощает процесс пайки.
Не допускается последовательное подключение ленты длиной более 5 метров т.к. это приводит к перегреву и выхода ей из строя.
Разбейте ленту на меньшие отрезки и подключите параллельно. Это обеспечит долгий срок службы и равномерное свечение по всей длине.
Для обеспечении отвода тепла и исключения перегрева, ленту необходимо наклеивать на поверхности с хорошей теплопроводностью. Для этого хорошо подходят профили различного сечения и цвета указанные в сопутствующих товарах.
Экран профиля обеспечивает защиту диодов и токоведущих дорожек от пыли, грязи и прямого попадания влаги.

Обязательные комплектующие

Код		Название	Цена за единицу
114887		Профиль накладной алюминиевый для светодиодной ленты, анод. серебро, с мат. экраном, заглушками и крепежом, 14,5x6x2000 мм, SP261	403.82 руб.
101516		Профиль врезной алюминиевый для светодиодной ленты 3528/5050 чёрный матовый, в комплекте с матовым экраном и заглушками, 22x6x2000мм SP251B	502.10 руб.
105472		Соединительный провод 2x0,5мм2, ШВПМ max. 5A, черно-красный	65.24 руб.
120886		Блок питания LED 12V/ 40W, в мет. кожухе 85x58x34 мм, IP20, LE12V-40W	590.51 руб.
101079		Блок питания LED 12V/ 30W, IP65 DFIP65-3	1 178.21 руб.
101448		Штанга алюминиевая 30x14,4.x2000 для светодиодной ленты без экрана, рифленая, алюминий анод. серебро 17.800.00.056	2 598.14 руб.

101081		Блок питания LED 12V/ 60W, в мет. кожухе (узкий), 160x40x30 мм DFB4SL IP20	701.83 руб.
127739		Блок питания LED 12V/100W, в мет. кожухе (узкий), 188x46x35 мм DFB5SL, IP20	1 042.26 руб.
118426		Профиль врезной алюминиевый для светодиодной ленты, анод. серебро, с мат. экраном и заглушками 22x6x2000 мм,.SP251	451.57 руб.
118427		Профиль угловой радиусный алюминиевый для светодиодной ленты, анод. серебро, с мат. экраном, заглушками и крепежом, 16x16x2000 мм SP280	523.35 руб.
118521		Блок питания LED 12V/100W, в мет. кожухе 160x98x42 LE12V-100W, IP20	834.27 руб.
105488		Блок питания LED 12V/ 60W, в мет. кожухе 110x78x38, IP20 06.800.01.356	611.42 руб.
118520		Блок питания LED 12V/ 15W, IP67	1 588.74 руб.
103811		Блок питания LED 12V/ 60W, "карандаш" 312x18x18 мм DFB4S 12B, IP20	678.04 руб.
125358		Профиль врезной алюминиевый для светодиодной ленты 3528/5050 чёрный матовый, в комплекте с матовым экраном и заглушками 22x6x2000 мм.K251-2AMBK	578.30 руб.
125359		Профиль накладной алюминиевый для светодиодной ленты 3528/5050 чёрный матовый в комплекте с матовым экраном, загл. и крепежом, 15x6x2000 мм K262-2AMBK	498.48 руб.
108626		Профиль угловой радиусный алюминиевый для светодиодной ленты, черный анод. с мат. экраном, заглушками и крепежом, 16x16x2000 мм SP280B	570.93 руб.
103909		Профиль врезной алюминиевый для светодиодной ленты, белый матовый с мат. экраном и заглушками 22x6x3000 мм. K251-3AMWH	883.66 руб.
103910		Профиль врезной алюминиевый для светодиодной ленты, чёрный матовый, с мат. экраном и заглушками 22x6x3000 мм. K251-3AMBK	857.78 руб.
103911		Профиль врезной алюминиевый для светодиодной ленты, анод.	807.40 руб.

		серебро, с мат. экраном и заглушками 22x6x3000 мм. K251-3AM	
103915		Профиль угловой радиусный алюминиевый для светодиодной ленты, анод. серебро, с мат. экраном, заглушками и крепежом, 16x16x3000 мм K10299-3AM	781.70 руб.
119150		Блок питания LED 12V/ 60W, в мет. кожухе 110x78x34 мм, IP20, LE12V-60W	664.59 руб.
124419		Блок питания LED 12V/ 15W пласт.корп. 06.122.51.015, IP20	803.13 руб.
119340		Кабель питания для светодиодной ленты 3528 IP20 (8мм) 120 диодов/м.п., 0,15м.	56.34 руб.
124575		Соединительный провод 2x0,34мм2 с коннектором L813 (папа), 1,5м, 12VDC, max. 3A, черный, облуж. концы	105.62 руб.
114888	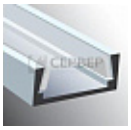	Профиль накладной алюминиевый для светодиодной ленты, анод. серебро, с прозрачным экраном и заглушками и крепежом 15x6x2000 мм LR39-T	791.34 руб.
125615		Соединительный провод 2x0,34мм2 с коннектором L813 (папа), 2м, 12VDC, max. 3A, черный, облуж. концы	212.18 руб.
105421		Профиль накладной алюминиевый для светодиодной ленты 3528/5050 белый матовый комплекте с мат. экраном, заглушками и крепежем, 14.5x6x2000 мм SP261W	522.08 руб.
103912		Профиль накладной алюминиевый для светодиодной ленты до 10 мм, белый с мат. экраном, заглушками и крепежом, 16x6x3000 мм K262-3AMWH	783.89 руб.
119249		Блок питания LED 12V/ 30W, IP20	1 825.36 руб.
103913		Профиль накладной алюминиевый для светодиодной ленты до 10 мм, чёрный матовый с мат. экраном, заглушками и крепежом, 15x6x3000 мм K262-3AMBK	783.89 руб.
103914		Профиль накладной алюминиевый для светодиодной ленты до 10 мм, анод. серебро, с мат. экраном и заглушками и крепежом 16x6x3000 мм K262-3AM	629.49 руб.

Сопутствующие товары

Код	Название	Цена за единицу

121845		Датчик универсальный на препятствие/взмах руки, 12-24V 24/48W, белый	809.12 руб.
115659		Датчик универсальный на препятствие/взмах руки с диммером, 12-24V 24/48W, черный Art. AE-WBCUNI-10DIM, GTV	1 818.79 руб.
125990		Диммер для светодиодной подсветки радиоуправляемый RF-DIM-11-6A Mini 12/24V 72/144W, пульт 11кн	774.99 руб.
101467		Датчик на взмах в профиль диммируемый с памятью 12-24V/60-120W, 48x10x5мм 08.800.00.327	640.15 руб.
119343		Кабель соединительный для светодиодной ленты 3528 IP20 (8 мм) 120 диодов/м.п., 0,15м.	93.90 руб.
119346		Коннектор для светодиодной ленты 3528 IP20 (8мм) 120 диодов/м.п.	37.56 руб.
106860		Датчик на касание с диммером в профиль высотой 6 мм 12-24V/60-120W с памятью, 43x10x8мм, провода 8,5 см DFS-001	593.64 руб.
107581		Датчик на касание с диммером в профиль высотой 12 мм 12-24V/60-120W с памятью, 43x10x12мм, провода 8,5см DFS-002	613.65 руб.
109865		Коннектор для светодиодной ленты 3528 IP20 (8мм) 15.005.12.011	44.81 руб.
119033		Датчик движения до 2м, 220V/80-250W шнур 2м. белый	2 577.03 руб.