DS10 Ручка-профиль асимметричная серебро 5400 мм, Dorwell

Форма ручки:	**Асимметричная Classic**
Модификации:	**Ручка-профиль асимметричная анод**
Параметры модификаций:	**Цвет, Длина, мм**
Толщина анодировки, мкм:	**15**
Бренд:	**Dorwell**
Коллекция:	**Стандарт**
Серия:	**Алюминиевая система**
Тип:	**Для раздвижных дверей, Для распашных дверей**
Цвет:	**серебряный**
Длина, мм:	**5400**
Покрытие:	**анодирование**
Количество в упаковке:	**10 шт**

Код:
121931

Склад

Ваша цена: Розница

2 306.83 руб./шт

Дополнительные изображения:

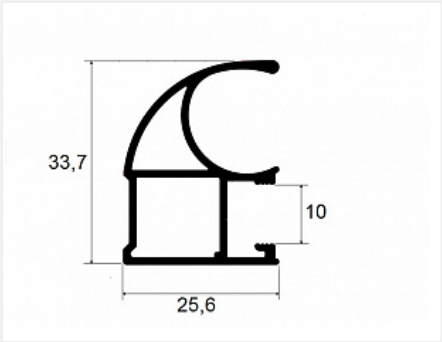

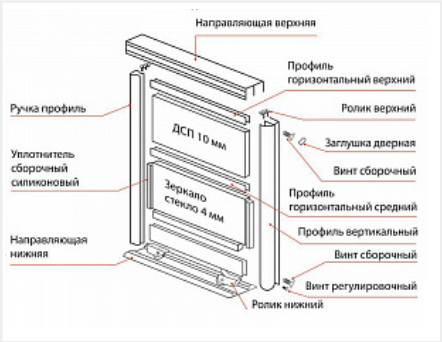

Для сборки вам обязательно понадобится:

Буферная лента и уплотнители

Система для шкафов-купе алюминиевая

На концах профиля на расстоянии 50мм +/- 10% находятся контактные пятна!

Обязательные комплектующие

Код		Название	Цена за единицу
122005		Буферная лента (шлегель) 7x6мм с клеем, серая (моноколор) 4P (6x250)	18.04 руб.
102548		DS10 Направляющая нижняя серебро 3000 мм полукруглая, Dorwell	811.84 руб.
123288		Буферная лента (шлегель) 7x6мм с клеем, серебристая (моноколор) 4P (6x250)	18.04 руб.
114950		Комплект роликов для ассиметричной алюминиевой системы усиленный	143.07 руб.
101240		DS10 Комплект профиля серебро L2000, Dorwell	3 228.74 руб.
101241		DS10 Комплект профиля серебро L4000, Dorwell	6 457.47 руб.
127501		DS10 Направляющая нижняя серебро 6000 мм, Dorwell	1 663.48 руб.
127503		DS10 Профиль горизонтальный верхний серебро 6000 мм, Dorwell	1 411.64 руб.
127498		DS10 Направляющая верхняя серебро 3000 мм, Dorwell	1 729.75 руб.
127504		DS10 Профиль горизонтальный нижний серебро 3000 мм, Dorwell	1 428.21 руб.
127500		DS10 Направляющая нижняя серебро 3000 мм, Dorwell	831.74 руб.
127505		DS10 Профиль горизонтальный нижний серебро 6000 мм, Dorwell	2 856.41 руб.
127502		DS10 Профиль горизонтальный верхний серебро 3000 мм, Dorwell	705.82 руб.
127499		DS10 Направляющая верхняя серебро 6000 мм, Dorwell	3 459.50 руб.

101756		Стопор верхнего ролика самоклеящийся, пластик	9.52 руб.
110987		Стопор нижнего ролика, сталь	11.49 руб.
103578		Буферная лента (шлегель) 6,7x12мм с клеем, серая 3Р (4x250)	26.69 руб.
102554		DS10 Направляющая верхняя одинарная серебро 6000 мм, Dorwell	2 730.93 руб.
102553		DS10 Направляющая верхняя одинарная серебро 3000 мм, Dorwell	1 365.47 руб.
102556		DS10 Направляющая нижняя одинарная серебро 6000 мм, Dorwell	930.55 руб.
102555		DS10 Направляющая нижняя одинарная серебро 3000 мм, Dorwell	465.28 руб.
105829		Комплект роликов для ассиметричной алюминиевой системы премиум 09-125А/1,4./1,4	169.43 руб.
111339		Комплект роликов для ассиметричной алюминиевой системы	111.21 руб.

Сопутствующие товары

Код		Название	Цена за единицу
101517		Доводчик для дверей-купе 15-30 кг. комплект (прав и левый) OPK-60470	1 476.97 руб.
101685		DS10 Профиль горизонтальный средний под шуруп 0610 серебро 6000 мм, Dorwell	2 193.67 руб.
122284		Сверло для профиля шкафа-купе 6 мм + 9,5 мм, МастерШкаф2	1 790.00 руб.

110985		Уплотнитель для алюминиевой системы 4мм, прозрачный КП-01/4 мм НП	44.04 руб.
123149		DS10 Профиль горизонтальный средний серебро 3000 мм, Dorwell	719.08 руб.
123150		DS10 Профиль горизонтальный средний серебро 6000 мм, Dorwell	1 438.15 руб.
101684		DS10 Профиль горизонтальный средний под шуруп 0610 серебро 3000 мм, Dorwell	1 096.84 руб.
114038		Уплотнитель для алюминиевой системы аналог R+ 4мм, полупрозрачный	40.64 руб.
111729		Уплотнитель для алюминиевой системы 8мм КП-01/8 мм НП, полупрозрачный	26.73 руб.

Аналоги

Код	Название	Цена за единицу
102471	DS10 Ручка-профиль асимметричная серебро 5400 мм, lite	2 005.17 руб.