Скрытая направляющая Quadro V6 30/520 SFDP, полн. выдв., для InnoTech Atira с Push+Silent, EB 12,5, левая, Art. 924373100, Hettich

Модификации:	**направляющая Quadro V6**
Параметры модификаций:	**Максимальная нагрузка, кг, Сторона, Тип выдвижения, Номинальная длина, мм**
Сторона:	**левая**
Серия направляющих:	**Quadro V6**
Производитель:	**Hettich**
Серия:	**InnoTech Atira**
Максимальная нагрузка, кг:	**30**
Тип направляющих:	**Push to open с доводчиком**
Тип:	**Комплектующие для ящика**
Номинальная длина, мм:	**520**
Тип выдвижения:	**полное**
Плавное закрывание:	**да**
Art.Hettich:	**9243731**
Количество в упаковке:	**20 шт**

Код: 118665 Артикул: 9243731

Под заказ

Ваша цена: Розница

1 232.41 руб./шт

Дополнительные изображения:

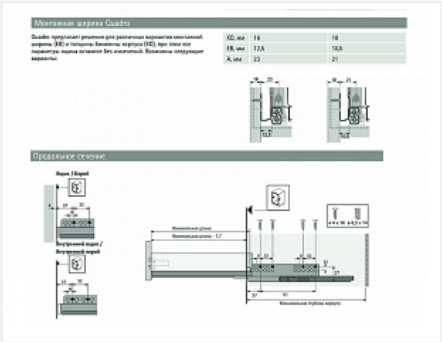

Для сборки вам обязательно понадобится:

Система ящиков InnoTech Atira, AvanTech YOU и ArciTech Hettich

только для ящика push to open с доводчиком

Описание