DS11 Профиль горизонтальный средний шампань 2950 мм, Dorwell

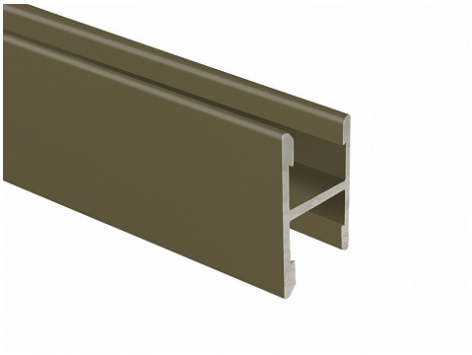

Модификации:	**Горизонтальный средний анод**
Параметры модификаций:	**Цвет, Длина, мм**
Толщина анодировки, мкм:	**10**
Бренд:	**Dorwell**
Коллекция:	**Стандарт**
Серия:	**Алюминиевая система**
Тип:	**Для раздвижных дверей, Для распашных дверей**
Цвет:	**шампань**
Длина, мм:	**2950**
Покрытие:	**анодирование**
Количество в упаковке:	**12 шт**

Код:
122459

Под заказ

Ваша цена:

0.00 руб./шт

Дополнительные изображения:

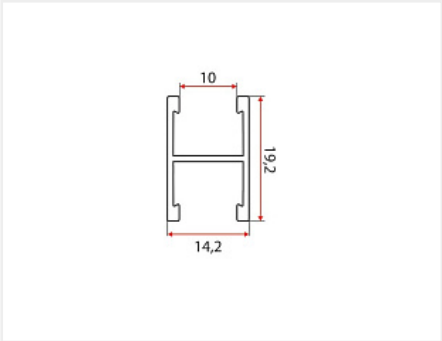

С одного из концов профиля на расстоянии 50мм +/- 10% находится контактное пятно!