Скрытые направляющие EXCEL для ящиков полного выдвижения 450мм с доводчиком, 3D регулировка, цинк, FGV

Модификации:	**Комплект скрытых направляющих FGV**
Параметры модификаций:	**Тип направляющих, Серия направляющих, Номинальная длина, мм**
Серия направляющих:	**EXCEL**
Производитель:	**FGV**
Максимальная нагрузка, кг:	**30**
Тип направляющих:	**С доводчиком**
Тип:	**Комплект направляющих**
Номинальная длина, мм:	**450**
Тип выдвижения:	**полное**
Плавное закрывание:	**да**
Количество в упаковке:	**6 комп.**

Код: 123877
Артикул: 54565B0745X0010

Склад

Ваша цена:

0.00 руб./комп.

Дополнительные изображения:

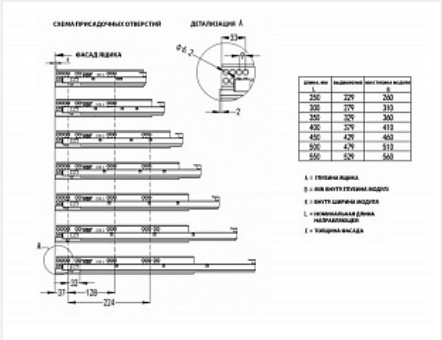

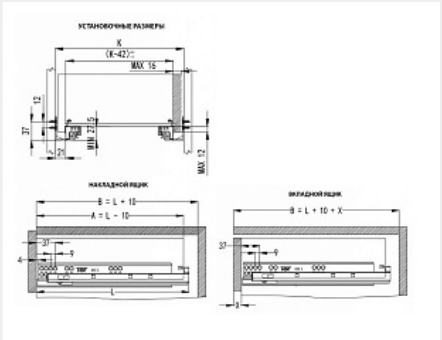

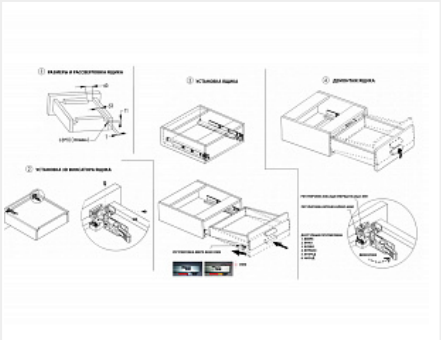

Описание

Направляющие скрытого монтажа итальянского бренда FGV
Максимальная нагрузка на пару: 30 кг
Быстрая фиксация для установки ящика.
Возможность регулировки фасада без демонтажа ящика.
Регулировки: вперед - назад 4мм; влево - вправо 4мм, вверх - вниз 3мм
Схема присадки и регулировки

Аналоги

Код	Название	Цена за единицу

112798		Скрытые направляющие для ящиков полного выдвижения 450мм с доводчиком и синхронизацией, 3D регулировка, цинк	1 382.79 руб.
190538		Скрытые направляющие COMFORT для дер. ящиков, 3D, полн. выдв., с доводчиком, с фиксаторами, 450 мм, LID	1 140.89 руб.
196048		Скрытые направляющие SMART SLIDE полного выдвижения с доводчиком, 450 мм, Samet	2 249.58 руб.
101388		Скрытые направляющие SYNCHRO, 450мм с доводчиком и синхронизацией, 3D регулировка, цинк, FGV	1 308.15 руб.