Комплект механизма Push+Silent 20 (V6) для Innotech Atira, нагрузка 8-20 кг, Art. 9240162, Hettich

Количество в упаковке: **1 комп.**

Код: 193067 Артикул: 9240162

Склад

Ваша цена: Розница

3 664.35 руб./комп.

Дополнительные изображения:

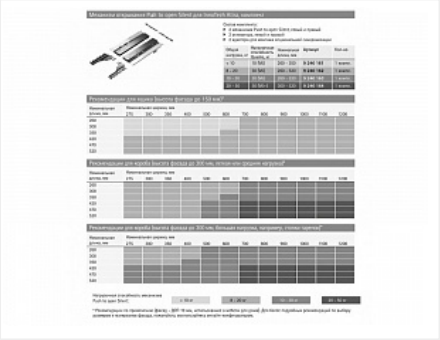

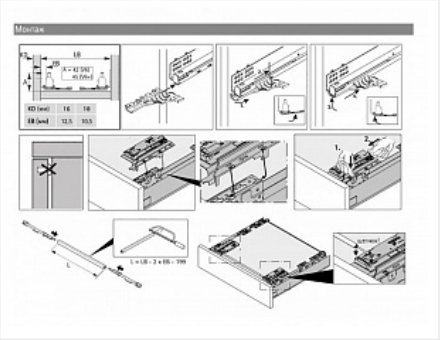

Для сборки вам обязательно понадобится:

Система ящиков InnoTech Atira, AvanTech YOU и ArciTech Hettich

для ящика push to open с доводчиком

Описание

Обязательные комплектующие

Код	Название	Цена за единицу
118659	Скрытая направляющая Quadro V6 30/350 SFDP, полн. выдв., для	1 154.82 руб.

		InnoTech Atira c Push+Silent, EB 12,5, левая, Art. 924372200, Hettich	
118660		Скрытая направляющая Quadro V6 30/350 SFDP, полн. выдв., для InnoTech Atira c Push+Silent, EB 12,5, правая, Art. 924372300, Hettich	1 154.82 руб.
118664		Скрытая направляющая Quadro V6 30/470 SFDP, полн. выдв., для InnoTech Atira c Push+Silent, EB 12,5, правая, Art. 924372900, Hettich	1 209.60 руб.
118663		Скрытая направляющая Quadro V6 30/470 SFDP, полн. выдв., для InnoTech Atira c Push+Silent, EB 12,5, левая, Art. 924372800, Hettich	1 209.60 руб.
118661		Скрытая направляющая Quadro V6 30/420 SFDP, полн. выдв., для InnoTech Atira c Push+Silent, EB 12,5, левая, Art. 924372500, Hettich	1 186.78 руб.
118662		Скрытая направляющая Quadro V6 30/420 SFDP, полн. выдв., для InnoTech Atira c Push+Silent, EB 12,5, правая, Art. 924372600, Hettich	1 186.78 руб.

Сопутствующие товары

Код	Название	Цена за единицу
142039	Штанга для синхронизации направляющих Push to open Synchro, для Quadro V6 / Actro полного выдвижения, длина 2000мм, алюминий Art. 9236718 Hettich	1 009.64 руб.