Atira 100, внутр. ящик 70x470 мм., белый, полн. выдв-е, Push+Silent, плавн. закрывания (нагр. 8-20 кг.) ДОБАВИТЬ ПАНЕЛЬ Art. 9194765 в нужном кол-ве !

Производитель:	**Hettich**
Серия:	**InnoTech Atira**
Модель ящика:	**внутренний**
Плавное закрывание:	**да**
Тип выдвижения:	**полное**
Тип:	**Комплект ящика (россыпью)**
Высота, мм:	**70**
Цвет:	**белый**
Максимальная нагрузка, кг:	**20**
Тип направляющих:	**Push to open с доводчиком**
Модификации:	**Внутренний ящик Atira**
Параметры модификаций:	**Номинальная длина, мм, Высота, мм, Тип направляющих, Цвет**
Тип боковин:	**Традиционные**
Серия направляющих:	**Quadro V6**
Номинальная длина, мм:	**470**

Код:
SET1225

Склад

Ваша цена: Розница

9 331.57 руб./шт

Дополнительные изображения:

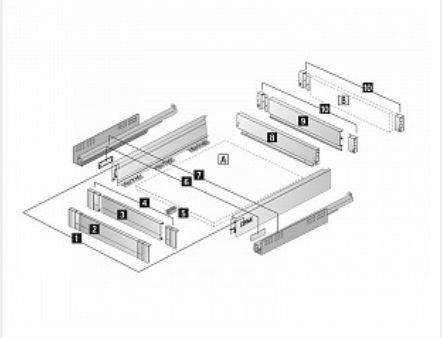

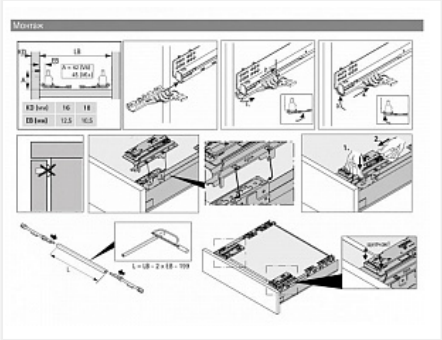

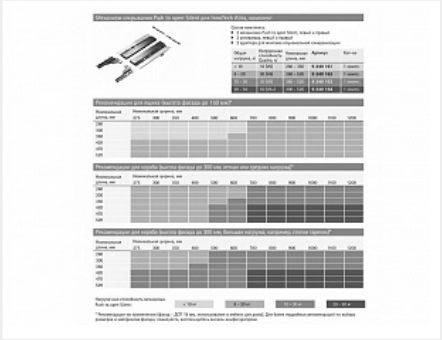

Состав комплекта

Код		Название	Цена за единицу	Количество
121652		Заглушка для ящика InnoTech Atira с лого Hettich, пластик, цвет белый Art. 9194647, Hettich	30.74 руб.	2 шт
120631		Боковина ящика InnoTech Atira, высота 70 мм, длина 470 мм, белый, правая, Art.9194413, Hettich	929.01 руб.	1 шт
193067		Комплект механизма Push+Silent 20 (V6) для Innotech Atira, нагрузка 8-20 кг, Art. 9240162, Hettich	3 664.35 руб.	1 шт
120703		Комплект соединителей передней панели внутр. ящика InnoTech Atira 100, высота 70 мм, белый, Art.9196348, Hettich	886.32 руб.	1 шт
120637		Соединитель задней стенки для ящика InnoTech Atira, высота 70 мм, белый, левый, Art.9194627, Hettich	221.10 руб.	1 шт
120638		Соединитель задней стенки для ящика InnoTech Atira, высота 70 мм, белый, правый, Art.9194628, Hettich	221.10 руб.	1 шт
120630		Боковина ящика InnoTech Atira, высота 70 мм, длина 470 мм, белый, левая, Art.9194412, Hettich	929.01 руб.	1 шт
118664		Скрытая направляющая Quadro V6 30/470 SFDP, полн. выдв., для InnoTech Atira с Push+Silent, EB 12,5, правая, Art. 924372900, Hettich	1 209.60 руб.	1 шт
118663		Скрытая направляющая Quadro V6 30/470 SFDP, полн. выдв., для InnoTech Atira с Push+Silent, EB 12,5, левая, Art. 924372800, Hettich	1 209.60 руб.	1 шт