Ручка-профиль асимметричная Лагуна, лимба пепел 2800, Absolut

Форма ручки:	**Асимметричная Laguna**
Модификации:	**Ручка-профиль асимметричная Лагуна Absolut окутка**
Параметры модификаций:	**Цвет, Длина, мм**
Бренд:	**Absolut**
Коллекция:	**Модерн**
Серия:	**Алюминиевая система Absolut**
Тип:	**Для раздвижных дверей, Для распашных дверей**
Цвет:	**лимба пепел**
Длина, мм:	**2800**
Покрытие:	**окутка**
Количество в упаковке:	**8 шт**

Код:
122710

Распродажа

Ваша цена: Розница

1 507.12 руб./шт

Дополнительные изображения:

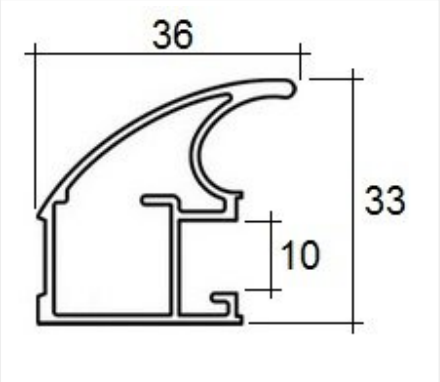

Для сборки вам обязательно понадобится:

Система для шкафов-купе алюминиевая

Буферная лента и уплотнители

Описание

Инструкция по установке

Обязательные комплектующие

Код		Название	Цена за единицу
122704		Профиль горизонтальный верхний, лимба пепел 2800, Absolut	934.05 руб.
123288		Буферная лента (шлегель) 7х6мм с клеем, серебристая (моноколор) 4Р (6х250)	18.04 руб.
122701		Направляющая верхняя, лимба пепел 5500, Absolut	4 985.86 руб.
122700		Направляющая верхняя, лимба пепел 2750, Absolut	2 266.30 руб.
122706		Профиль горизонтальный нижний, лимба пепел 2800, Absolut	1 691.13 руб.
122705		Профиль горизонтальный верхний, лимба пепел 5600, Absolut	2 054.91 руб.
122703		Направляющая нижняя, лимба пепел 5500, Absolut	1 742.81 руб.
123141		Комплект роликов для ассиметричной алюминиевой системы на одну дверь (2 верх + 2 низ + винты), Absolut	496.44 руб.
101756		Стопор верхнего ролика самоклеящийся, пластик	9.52 руб.
103578		Буферная лента (шлегель) 6,7х12мм с клеем, серая 3Р (4х250)	26.69 руб.
122702		Направляющая нижняя, лимба пепел 2750, Absolut	792.19 руб.
122707		Профиль горизонтальный нижний, лимба пепел 5600, Absolut	3 720.47 руб.

Сопутствующие товары

Код	Название	Цена за единицу

122708		Профиль горизонтальный средний под шуруп лимба пепел 2800, Absolut	1 188.65 руб.
122284		Сверло для профиля шкафа-купе 6 мм + 9,5 мм, МастерШкаф2	1 790.00 руб.
123237		Уплотнитель для наполнения 4 мм R-04, Absolut	54.93 руб.
125890		Доводчик для дверей-купе 30-50 кг, комплект (прав и левый), Absolut	2 538.90 руб.
125911		Доводчик для дверей-купе 15-30 кг, комплект (прав и левый) NEW, Absolut	2 538.90 руб.
123236		Стопор нижнего ролика, сталь, Absolut	64.26 руб.
123235		Стопор верхнего ролика самоклеящийся, пластик полупрозрачный, Absolut	50.40 руб.