Комплект фурнитуры WingLine L 12кг/H1700мм без самозакрывания (для Push to Open), без нижнего направляющего элемента, левый Art. 9237901, Hettich

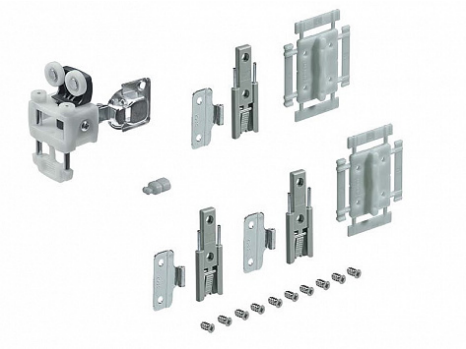

Вес створки, кг:	**до 12**
Ширина створки, мм:	**250-600**
Количество дверей:	**1 левая**
Наличие нижней направляющей:	**нет**
Крепление к боковине:	**да**
Высота створки, мм:	**500 - 1700**
Толщина створки, мм:	**16 - 25**
Серия:	**WingLine L**
Тип:	**Фурнитура**
Цвет:	**серый**
Открывание Push to Open:	**да**
Протестировано на количество циклов откр/закр:	**40000**
Art.Hettich:	**9237901**
Количество в упаковке:	**1 комп.**

Код: 122648 Артикул: 9237901

Склад

Ваша цена: Розница

2 146.78 руб./комп.

Дополнительные изображения:

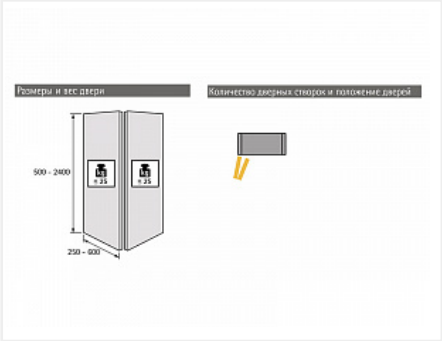

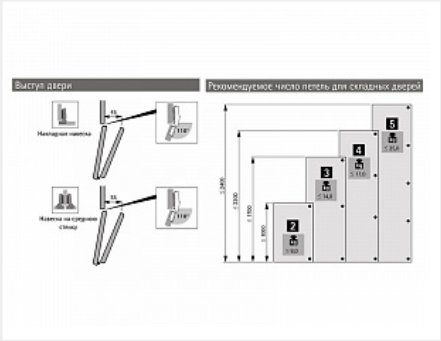

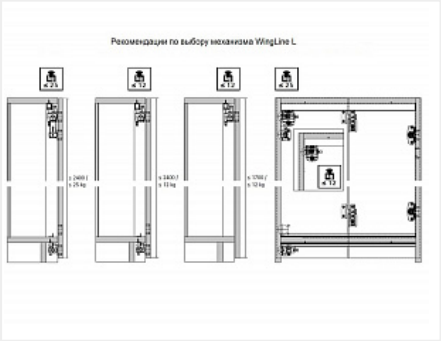

Для сборки вам обязательно понадобится:

Системы складных дверей Hettich

Внимание! Данные по весу и ширине указаны для створки (1/2 двери) !!! Применяется с комплектами БЕЗ самозакрывания и петлями БЕЗ пружины!

Описание

Система складных дверей WingLine L за счёт складывания створок экономит пространство и обеспечивает максимальный доступ к содержимому шкафа
Выступ дверей без учёта толщины фасада составляет 45 мм в случае накладной навески и 55 мм в случае вкладной
Комплект фурнитуры содержит все необходимые элементы для сборки одной двухстворчатой складной двери без нижнего направляющего элемента
Открывание Push to Open.
Применяется только в комбинации с механихмом Push to move который обеспечивает полное плавное открывание путём лёгкого нажатия на фасад
Состав комплекта:
1 ходовой элемент быстрого монтажа, макс. 12 кг, без функции самозакрывания
3 средних петли для складных дверей
2 разметочных шаблона для средних петель
1 амортизатор
1 фиксатор для двери
Крепежные винты

Примечания:
Профили заказываются отдельно
В сочетании с этим комплектом фурнитуры используются корпусные петли без функции самозакрывания.

Инструкция по системе

Видео по монтажу

Каталог WingLine L

Ссылка на протокол испытаний

Обязательные комплектующие

Код		Название	Цена за единицу
109287		Ходовой профиль WingLine L, длина 1200, перфорированный, алюминий, анод. серебро Art. 9339507, Hettich	1 969.22 руб.
109288		Ходовой профиль WingLine L, длина 2400, перфорированный, алюминий, анод. серебро Art. 9339510, Hettich	3 995.55 руб.

Сопутствующие товары

Код		Название	Цена за единицу
125667		Петля средняя для складных дверей WingLine L/230 с регулировкой оси , под запрессовку Art. 9117231/52095, Hettich	1 325.90 руб.
107287		Направляющий упор для складных дверей, пластик, цвет серый Art. 9236460, Hettich	33.16 руб.

Аналоги

Код		Название	Цена за единицу
109275		Комплект фурнитуры WingLine L "light" 12кг/H1700мм без самозакрывания , без нижнего ролика, левый, серый, без петель Art. 9339481, Hettich	2 615.99 руб.