# Комплект ящика InnoTech Atira 70x300 серый, полн. выдв. Push to Open, Art. 9242927, глубина 350мм, Hettich

| | |
|---|---|
| Модификации: | **Комплект ящика Atira** |
| Параметры модификаций: | **Номинальная длина, мм, Цвет, Тип направляющих, Высота, мм** |
| Серия направляющих: | **Quadro V6** |
| Art.Hettich 2020: | **9242927** |
| Производитель: | **Hettich, Hettich** |
| Серия: | **InnoTech Atira** |
| Тип направляющих: | **Push to open** |
| Модель ящика: | **стандартный** |
| Тип: | **Комплект ящика (в коробке)** |
| Номинальная длина, мм: | **300** |
| Тип выдвижения: | **полное** |
| Плавное закрывание: | **нет** |
| Цвет: | **серебристый** |
| Min глубина модуля, мм: | **315** |
| Высота, мм: | **70** |
| Длина, мм: | **300** |
| Количество в упаковке: | **1 комп.** |

Код: 124131 Артикул: 9242927

**Под заказ**

Ваша цена: Розница

5 922.91 руб./комп.

Дополнительные изображения:

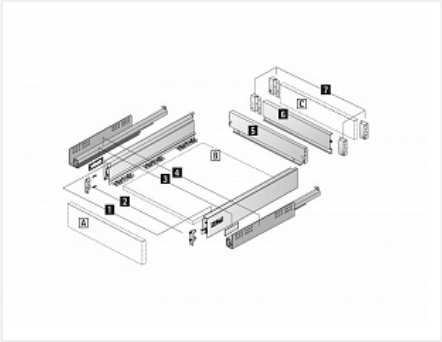

SET477

## Описание