Комплект ящика InnoTech Atira 70x350 серый, полн. выдв. Push to Open, Art. 9242928, глубина 400мм, Hettich

Модификации:	**Комплект ящика Atira**
Параметры модификаций:	**Номинальная длина, мм, Тип направляющих, Высота, мм, Цвет**
Серия направляющих:	**Quadro V6**
Art.Hettich 2020:	**9242928**
Производитель:	**Hettich, Hettich**
Серия:	**InnoTech Atira**
Тип направляющих:	**Push to open**
Модель ящика:	**стандартный**
Тип:	**Комплект ящика (в коробке)**
Номинальная длина, мм:	**350**
Тип выдвижения:	**полное**
Плавное закрывание:	**нет**
Цвет:	**серебристый**
Min глубина модуля, мм:	**365**
Высота, мм:	**70**
Длина, мм:	**350**
Количество в упаковке:	**1 комп.**

Код: 124134 Артикул: 9242928

Под заказ

Ваша цена: Розница

6 039.06 руб./комп.

Дополнительные изображения:

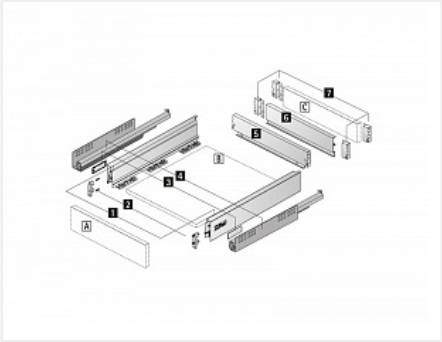

SET481

Описание