Комплект ящика InnoTech Atira 54x470 антрацит, полн. выдв., Silent System, Art. 9245477, Hettich

Модификации:	**Комплект ящика Atira**
Параметры модификаций:	**Цвет, Высота, мм, Тип направляющих, Номинальная длина, мм**
Серия направляющих:	**Quadro V6**
Производитель:	**Hettich**
Серия:	**InnoTech Atira**
Максимальная нагрузка, кг:	**30**
Тип направляющих:	**С доводчиком**
Модель ящика:	**под духовку**
Тип:	**Комплект ящика (в коробке)**
Номинальная длина, мм:	**470**
Тип выдвижения:	**полное**
Плавное закрывание:	**да**
Цвет:	**антрацит**
Высота, мм:	**54**
Art.Hettich:	**9245477**
Количество в упаковке:	**1 комп.**

Код: 124163 Артикул: 9245477

Новинка

Ваша цена: Розница

7 622.66 руб./комп.

Дополнительные изображения:

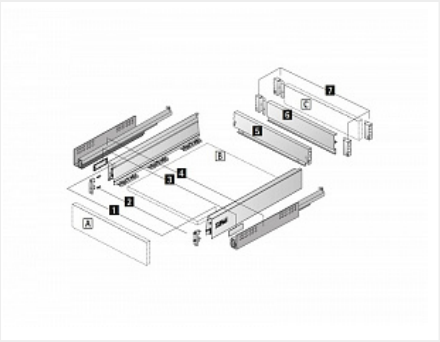

SET456

Описание