Комплект ящика InnoTech Atira 176x470 серый, с релингом, полн. выдв., Push to Open, Art.9239733, Hettich

Модификации:	**Комплект ящика Atira**
Параметры модификаций:	**Цвет, Высота, мм, Тип направляющих, Номинальная длина, мм**
Серия направляющих:	**Quadro V6**
Производитель:	**Hettich**
Серия:	**InnoTech Atira**
Максимальная нагрузка, кг:	**30**
Тип направляющих:	**Push to open**
Модель ящика:	**стандартный с рейлингом**
Тип:	**Комплект ящика (в коробке)**
Номинальная длина, мм:	**470**
Тип выдвижения:	**полное**
Плавное закрывание:	**нет**
Цвет:	**серебристый**
Высота, мм:	**176**
Art.Hettich:	**9239733**
Количество в упаковке:	**1 комп.**

Код: 124145 Артикул: 9239733

Склад

Ваша цена: Розница

7 864.94 руб./комп.

Дополнительные изображения:

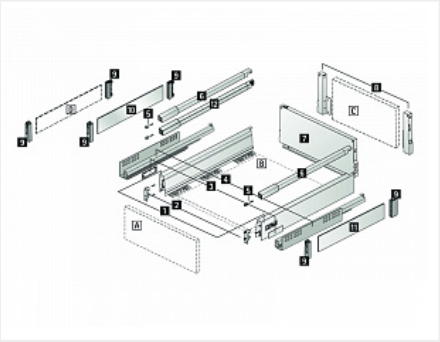

SET540

Описание