Комплект ящика InnoTech Atira 144x420 серый с релингом, полн. выдв. Push to Open, Art. 9242934, глубина 450мм, Hettich

Модификации:	**Комплект ящика Atira**
Параметры модификаций:	**Номинальная длина, мм, Цвет, Высота, мм, Тип направляющих**
Серия направляющих:	**Quadro V6**
Art.Hettich 2020:	**9242934**
Производитель:	**Hettich, Hettich**
Серия:	**InnoTech Atira**
Тип направляющих:	**Push to open**
Модель ящика:	**стандартный с рейлингом**
Тип:	**Комплект ящика (в коробке)**
Номинальная длина, мм:	**420**
Тип выдвижения:	**полное**
Плавное закрывание:	**нет**
Цвет:	**серебристый**
Min глубина модуля, мм:	**435**
Высота, мм:	**144**
Длина, мм:	**420**
Количество в упаковке:	**1 комп.**

Код: 124141 Артикул: 9242934

Склад

Ваша цена: Розница

7 504.00 руб./комп.

Дополнительные изображения:

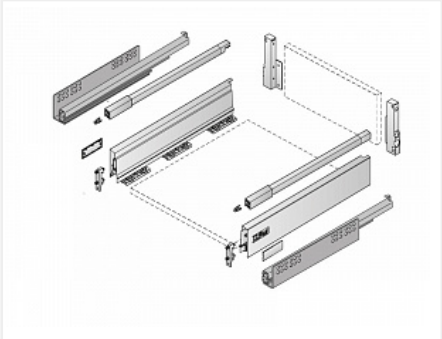

SET510

Описание