Крючок металлический 804CP, хром, GTV

Модификации:	**Крючок металлический 804**
Параметры модификаций:	**Цвет**
Тип крючка:	**Крючок однорожковый**
Производитель:	**GTV**
Цвет:	**хром**
Количество в упаковке:	**25 шт**

Код:
118674

Под заказ

Ваша цена: Розница

683.13 руб./шт
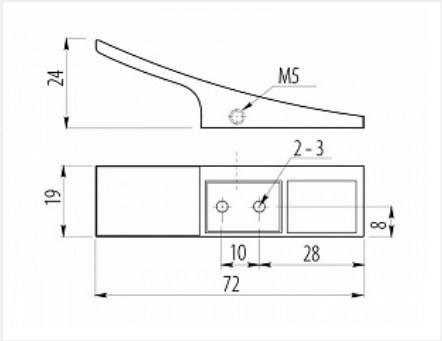
Дополнительные изображения: