Комплект из 1-го LED светильника Palis-18 квадрат серебро/нейтр.свет/блок/выкл/сет.шнур

Количество в упаковке: **1 комп.**

Код: 124515
Артикул: 19.143.35.680

Под заказ

Ваша цена: Розница

1 736.75 руб./комп.

Дополнительные изображения:

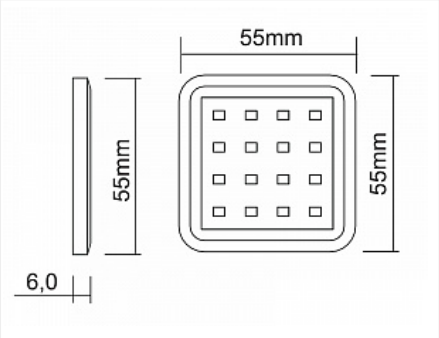

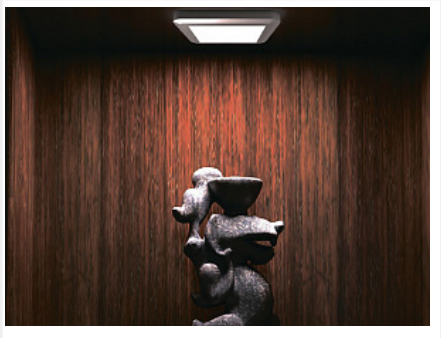

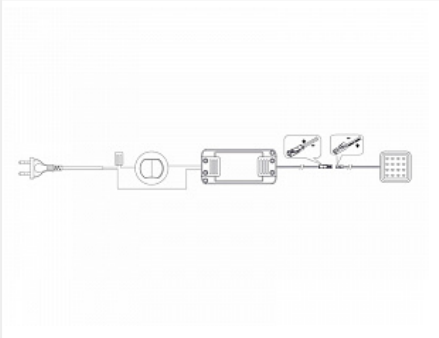

Описание

Комплект для внутренней подсветки верхних шкафов на базе накладного ультратонкого (6мм) LED светильника Palis-18 с проводом 2,5м и установленным LED коннектором который позволяет легко и надежно выполнить подключение светильника к остальным элементам.
Комплект снабжен дизайнерским накладным механическим выключателем, удобным в установке и подключении.
Источник питания, имеет пластиковый корпус, компактные размеры и встроенные защиты от короткого замыкания, перегрузки и перегрева.
- Полная коммутация осуществляется с помощью LED коннекторов и клемм
- Сетевой шнур с вилкой 5м.
- Монтируется светильник на шурупы входящие в комплект
- Мощность одного светильника 1,3Вт
- 16 диодов SMD 2835 дают световой поток одного светильника 110Лм
- Цветовая температура 4000К