Навес Strong правый, для подвесных полок регулируемый, сталь, крепление еврошурупом, нагрузка 75 кг

Модификации:	**Навес Strong**
Параметры модификаций:	**Производитель, Крепление**
Производитель:	**Россия**
Максимальная нагрузка, кг:	**75**
Тип:	**Навес**
Крепление:	**справа**
Тип монтажа:	**накладной**
Назначение:	**для полок**
Количество в упаковке:	**200 шт**

Код: 122317
Артикул: Strong R

Склад

Ваша цена:

0.00 руб./шт

Дополнительные изображения:

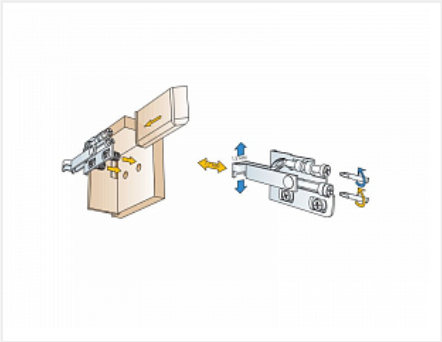

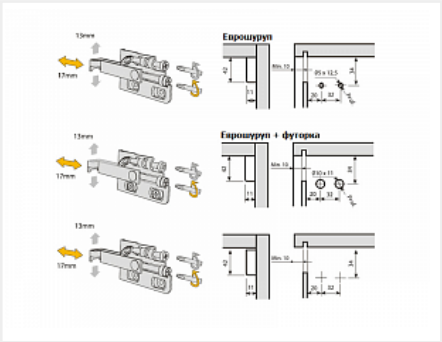

Для сборки вам обязательно понадобится:

Крепеж разный

Навесы

Описание

Навес Strong
Регулировка по высоте: 13 мм
Регулировка по глубине: 17 мм
Материал: сталь
Способ фиксации: еврошуруп
Рекомендуется использовать декоративные накладки.
!ВНИМАНИЕ! При регулировке навеса не использовать шуруповерт!

Обязательные комплектующие

Код		Название	Цена за единицу
111174		Еврошуруп 6,3х13, потай	0.57 руб.
122319		Накладка декоративная для навеса Strong, №1-Белый, правая	12.00 руб.
122321		Накладка декоративная для навеса Strong, №7-Орех, правая	12.00 руб.
122323		Накладка декоративная для навеса Strong, №11-Бук, правая	12.00 руб.
122325		Накладка декоративная для навеса Strong, №13-Светло-серый, правая	12.00 руб.
122326		Планка крепежная оцинкованная Strong, 110мм	35.00 руб.
101407		Планка крепежная для навеса (код 101136), оцинкованная	13.00 руб.

Аналоги

Код		Название	Цена за единицу
101136		Мебельный навес, регулируемый, комплект 2 шт., без планки (код 101407)	155.12 руб.
122328		Навес SCARPI-4 правый, для подвесных полок регулируемый, сталь, крепление еврошурупом, нагрузка 65 кг, 290.27.940 HAFELE	174.05 руб.