CAMAR 807 RV комплект

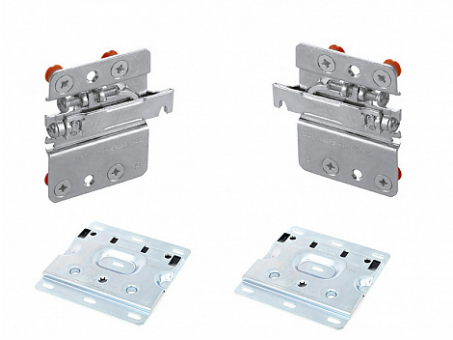

Производитель:	**CAMAR**
Тип:	**Комплект**
Тип монтажа:	**врезной**
Максимальная нагрузка, кг:	**120**
Назначение:	**для нижних модулей с выдвижными ящиками**

Код:
SET800

Склад

Ваша цена: Розница

1 994.00 руб./шт

Дополнительные изображения:

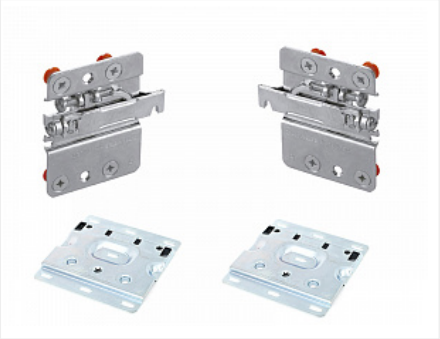

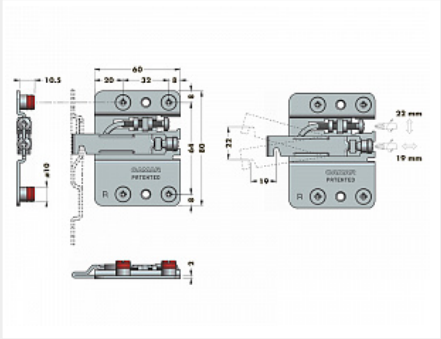

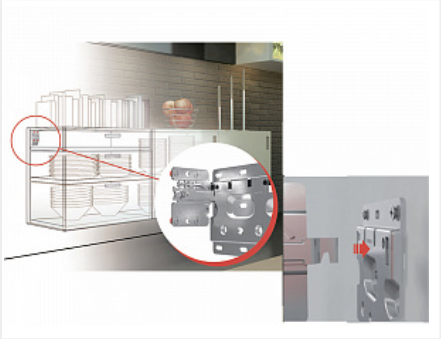

Состав комплекта

Код		Название	Цена за единицу	Количество
119146		Планка крепежная для навеса со встр. ящиком 807 RV, 897.AS.Z1.12.12, CAMAR	559.00 руб.	2 шт
119147		Навес 807 RV (врезной) для каркаса со встр. ящиком, правый, 807.02.Z1.RV.DX, CAMAR	438.00 руб.	1 шт
119148		Навес 807 RV (врезной) для каркаса со встр. ящиком, левый, 807.02.Z1.RV.SX, CAMAR	438.00 руб.	1 шт