Atira, ящик 176x260 мм., белый, полн. выдв-е, Push to Open. (нагр. 30 кг.)

Производитель:	**Hettich**
Серия:	**InnoTech Atira**
Модель ящика:	**стандартный с рейлингом**
Плавное закрывание:	**нет**
Тип выдвижения:	**полное**
Тип:	**Комплект ящика (россыпью)**
Длина, мм:	**260**
Высота, мм:	**176**
Цвет:	**белый**
Максимальная нагрузка, кг:	**30**
Тип направляющих:	**Push to open**
Модификации:	**Комплект ящика Atira**
Параметры модификаций:	**Высота, мм, Тип направляющих, Цвет, Номинальная длина, мм**
Тип боковин:	**Традиционные**
Серия направляющих:	**Quadro V6**
Номинальная длина, мм:	**260**

Код:
SET521

Распродажа

Ваша цена: Розница

7 139.36 руб./шт

Дополнительные изображения:

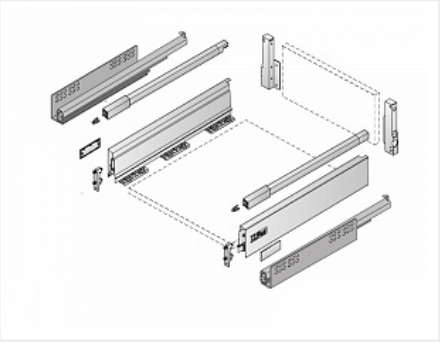

Состав комплекта

Код		Название	Цена за единицу	Количество
120642		Соединитель задней стенки для ящика InnoTech Atira, высота 176 мм, белый, правый, Art.9194640, Hettich	506.08 руб.	1 шт
120658		Продольный релинг для ящика InnoTech Atira, длина 260 мм, правый, цвет белый, Art.9194537, Hettich	401.40 руб.	1 шт

114992		Скрытая направляющая Quadro V6 30/260 Push to open, полное выдвижение, для InnoTech, EB 12,5, левая Art. 9116754, глубина 300мм, Hettich	1 828.23 руб.	1 шт
121652		Заглушка для ящика InnoTech Atira с лого Hettich, пластик, цвет белый Art. 9194647, Hettich	30.47 руб.	2 шт
120641		Соединитель задней стенки для ящика InnoTech Atira, высота 176 мм, белый, левый, Art.9194639, Hettich	506.08 руб.	1 шт
120657		Продольный релинг для ящика InnoTech Atira, длина 260 мм, левый, цвет белый, Art.9194536, Hettich	401.40 руб.	1 шт
120622		Боковина ящика InnoTech Atira, высота 70 мм, длина 260 мм, белый, левая, Art.9194404, глубина 300мм, Hettich	759.45 руб.	1 шт
114993		Скрытая направляющая Quadro V6 30/260 Push to open, полное выдвижение, для InnoTech, EB 12,5, правая Art. 9116775, глубина 300мм, Hettich	1 828.23 руб.	1 шт
114720		Соединитель рейлинга с лицевой панелью, для прикручивания, для системы InnoTech Atira Art. 9002503, Hettich	13.58 руб.	2 шт
120623		Боковина ящика InnoTech Atira, высота 70 мм, длина 260 мм, белый, правая, Art.9194405, глубина 300мм, Hettich	759.45 руб.	1 шт
114716		Соединитель передней панели ящика InnoTech Atira под прикручивание, белый пластик Art. 1065191, Hettich	30.47 руб.	2 шт