Скрытые направляющие для ящиков полного выдвижения 500мм с доводчиком, B-Slide DB8881Zn/500, Boyard

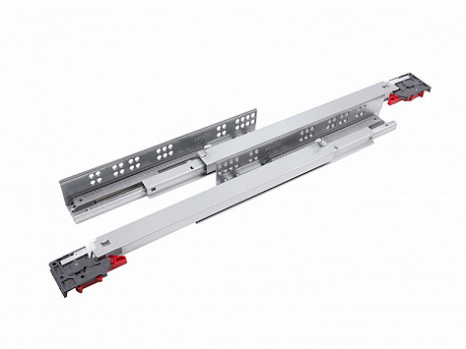

Модификации:	**Комплект скрытых направляющих Boyard**
Параметры модификаций:	**Тип направляющих, Серия направляющих, Тип выдвижения, Номинальная длина, мм**
Серия направляющих:	**B-Slide DB888**
Производитель:	**Boyard**
Максимальная нагрузка, кг:	**30**
Тип направляющих:	**С доводчиком**
Тип:	**Комплект направляющих**
Номинальная длина, мм:	**500**
Тип выдвижения:	**полное**
Плавное закрывание:	**да**
Количество в упаковке:	**10 комп.**

Код: 193105 Артикул: DB8881Zn/500

Распродажа

Ваша цена: Розница

1 182.69 руб./комп.

Дополнительные изображения:

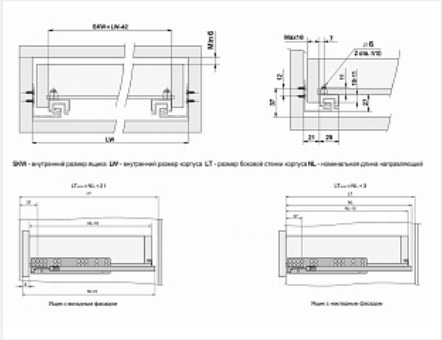

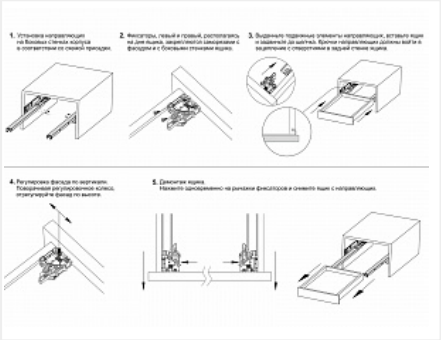

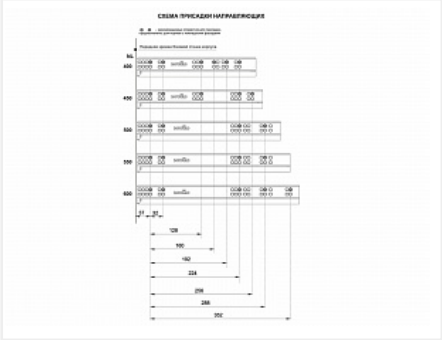

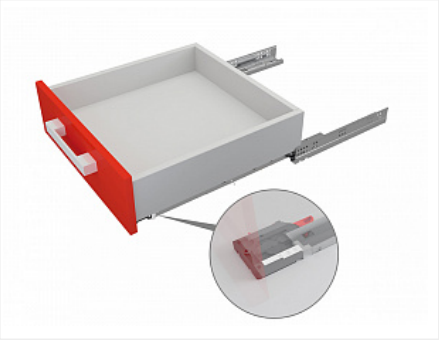

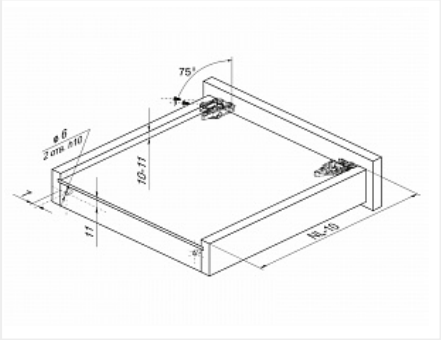

Описание

Комплект направляющих для деревянных выдвижных ящиков скрытого монтажа полного выдвижения с доводчиком
- фиксаторы в комплекте
- установка ящика при помощи надвижного монтажа
- полное выдвижение
- нагрузка до 30 кг (зависит от монтажной длины)
- Гарантированное количество циклов открывания/закрывания: 60 000
- плавное закрывание
- Опция автовзвода B-back — самопостановка доводчика при сбросе. Механизм позволяет установить подвижную часть направляющих в исходное положение — соединить ее с контактным элементом доводчика в случае, если произошел сброс.
- Adapt-auto — адаптивная регулировка усилия работы доводчика — позволяет легко и быстро «в домашних условиях» ослабить или усилить натяжение пружины доводчика.
Инструкция по монтажу

Аналоги

Код		Название	Цена за единицу
188340		Скрытые направляющие для ящиков полного выдвижения 500мм с доводчиком, 2D, B-Slide DB8781Zn/500, Boyard	1 182.69 руб.
188099		Скрытые направляющие для ящиков полного выдвижения 500мм с доводчиком, 3D SOFT, DB9991Zn/500, Boyard	1 587.91 руб.
196043		Скрытые направляющие для ящиков частичного выдвижения 500мм с доводчиком, B-Slide DB7772Zn/500, Boyard	735.48 руб.