ЛОФТ НД каркасная система, Коннектор №1, черный матовый

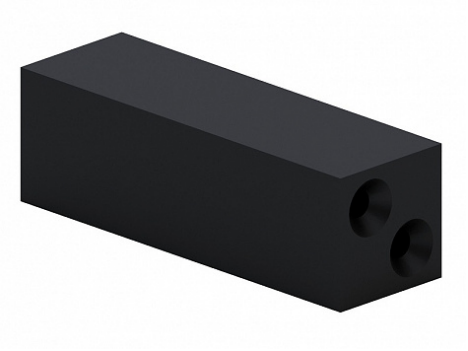

Модификации:	**Удлинитель ЛОФТ НД**
Параметры модификаций:	**Цвет**
Производитель:	**ЛОФТ НД**
Цвет:	**черный**
Количество в упаковке:	**1 шт**

Код:
122383

Под заказ

Ваша цена: Розница

73.50 руб./шт

Дополнительные изображения:

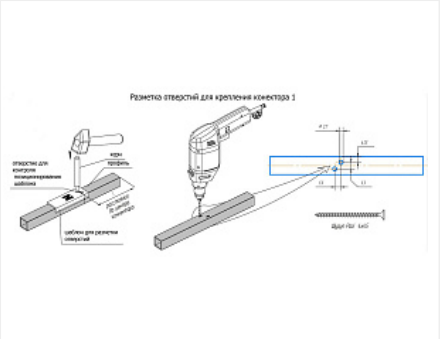

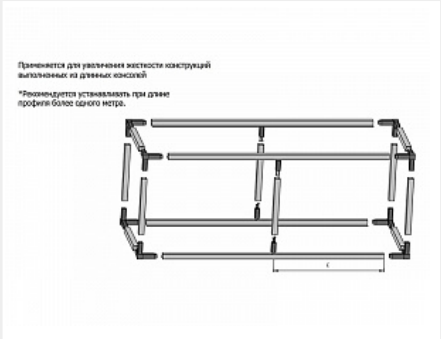

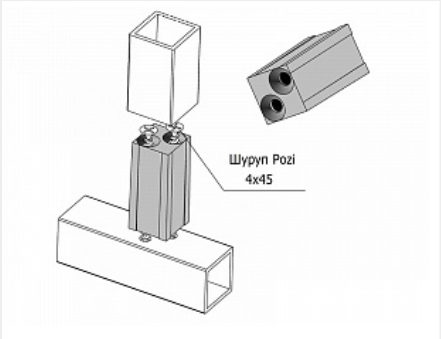

Описание

Альбом технических решений

Применяется для увеличения жесткости конструкций, выполненных из длинных профилей.

Рекомендуется устанавливать при длине профиля более одного метра.

Для монтажа используются шурупы 4x45

Сопутствующие товары

Код		Название	Цена за единицу
125886		ЛОФТ НД каркасная система, Шаблон разметки отверстий для установки коннектора №1	682.50 руб.