# Ручка-профиль, Gola L-образная, 4,0 м, черный, Россия

| | |
|---|---|
| Модификации: | **Ручка-профиль, фальш Gola L** |
| Параметры модификаций: | **Цвет, Длина, мм, Производитель, LED подсветка** |
| Производитель: | **Россия** |
| Серия: | **Лофт** |
| Материал: | **алюминий** |
| Модель: | **Gola L под столешницу** |
| LED подсветка: | **нет** |
| Цвет: | **черный** |
| Длина, мм: | **4000** |
| Назначение: | **для нижних модулей** |
| Покрытие: | **анодирование** |
| Количество в упаковке: | **8 шт** |

Код: 195282 Артикул: -

**Склад**

Ваша цена: Розница

2 859.40 руб./шт

Дополнительные изображения:

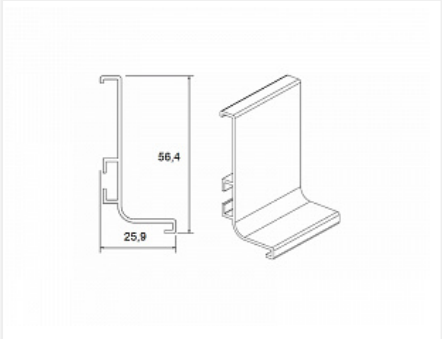


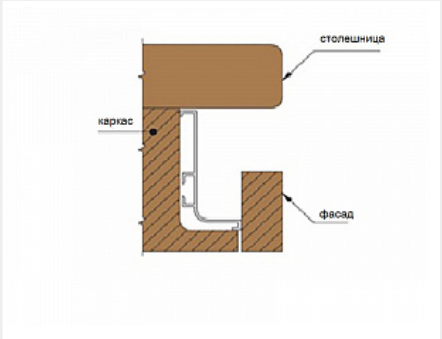


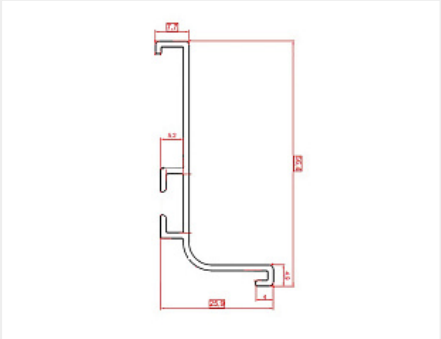

На анодированном профиле допускается наличие контактных пятен с одной стороны 50 мм +/- 10%

## Описание

На анодированном профиле допускается наличие контактных пятен с одной стороны 50 мм +/- 10%

## Сопутствующие товары

| Код | | Название | Цена за единицу |
|---|---|---|---|
| 191926 | | Крепеж для профиля Gola L, C, под шуруп, пластик | 126.00 руб. |

| | | | |
|---|---|---|---|
| 195406 | | Уголок для профиля Gola L, C, сталь, комплект из 2 шт. | 226.00 руб. |
| 195410 | | Заглушка торцевая закрытая Gola L, пластик, черная, комплект левая + правая, Россия | 283.50 руб. |
| 195802 | | Заглушка торцевая открытая Gola L, пластик, черная, комплект левая + правая, Россия | 283.50 руб. |
| 195810 | | Уголок внутренний 90* Gola L, пластик, черный, распил 45*, Россия | 157.50 руб. |
| 107002 | | Уголок внешний 90* Gola L, пластик, черный, распил 45*, Россия | 157.50 руб. |
| 108680 | | Крепеж для профиля Gola L, C, на бобышках, пластик | 137.47 руб. |
| 109862 | | Штрих-корректор для профильных ручек, черный, флакон, 20 мл | 525.00 руб. |