Бутылочница выкатная на 2 полки 465x94x540мм, модуль 150мм, с правым боковым крепл. и крепл. к фасаду, направл. с довод. в компл.3150L, хром, Kalibra

Модификации:	**Бутылочница Калибра**
Параметры модификаций:	**Ширина фасада, мм, Тип**
Ширина фасада, мм:	**150**
Производитель:	**Kalibra**
Тип направляющих:	**Скрытого монтажа**
Тип:	**Бутылочницы**
Плавное закрывание:	**да**
Цвет:	**хром**
Тип монтажа:	**правое боковое крепление**
Крепление фасада:	**да**
Тип открывания/закрывания:	**С доводчиком**
Количество в упаковке:	**1 шт**

Код: 193214 Артикул: 3150L

Склад

Ваша цена: Розница

5 464.02 руб./шт

Дополнительные изображения:

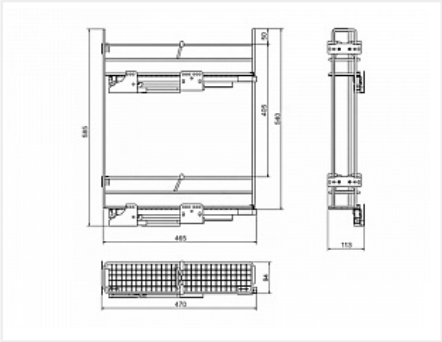

Описание

Инструкция по установке

Сопутствующие товары

Код		Название	Цена за единицу
121961		Бутылочница для верхней базы, 150 мм, 294x110x593мм, с правым боковым крепл. и крепл. к фасаду, направл. с довод. в компл., хром, Kalibra	7 223.67 руб.

122231		Сушилка для посуды в модуль 450 мм, с рамкой, глубина 284-355 мм, ДСП 16, нержавеющая сталь, Kalibra	5 056.27 руб.
122232		Сушилка для посуды в модуль 500 мм, с рамкой, глубина 284-355 мм, ДСП 16, нержавеющая сталь, Kalibra	5 652.05 руб.
122234		Сушилка для посуды в модуль 700 мм, с рамкой, глубина 284-355 мм, ДСП 16, нержавеющая сталь, Kalibra	7 185.35 руб.
122233		Сушилка для посуды в модуль 600 мм, с рамкой, глубина 284-355 мм, ДСП 16, нержавеющая сталь, Kalibra	5 715.00 руб.
122235		Сушилка для посуды в модуль 800 мм, с рамкой, глубина 284-355 мм, ДСП 16, нержавеющая сталь, Kalibra	7 760.89 руб.
122236		Сушилка для посуды в модуль 900 мм, с рамкой, глубина 284-355 мм, ДСП 16, нержавеющая сталь, Kalibra	8 255.52 руб.