Atira, ящик 176x470 мм., серебристый, полн. выдв-е, плавн. закр. с двойным релингом(нагр. 30 кг.)

Производитель:	**Hettich**
Серия:	**InnoTech Atira**
Модель ящика:	**с двойным рейлингом**
Плавное закрывание:	**да**
Тип выдвижения:	**полное**
Тип:	**Комплект ящика (россыпью)**
Высота, мм:	**176**
Цвет:	**серебристый**
Максимальная нагрузка, кг:	**30**
Тип направляющих:	**С доводчиком**
Модификации:	**Комплект ящика Atira с двойным релингом**
Параметры модификаций:	**Цвет, Высота, мм, Тип направляющих, Номинальная длина, мм**
Тип боковин:	**Традиционные**
Серия направляющих:	**Quadro V6**
Номинальная длина, мм:	**470**

Код:
SET1600

Склад

Ваша цена: Розница

7 051.76 руб./шт

Дополнительные изображения:

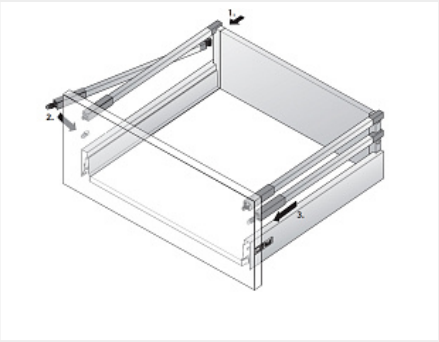

Состав комплекта

Код		Название	Цена за единицу	Количество
120580		Дополнительный продольный релинг для ящика InnoTech Atira 176мм, длина 470 мм, правый, цвет серебристый, Art.9195019, Hettich	453.71 руб.	1 шт
120579		Дополнительный продольный релинг для ящика InnoTech Atira 176мм, длина 470 мм, левый, цвет серебристый, Art.9195018, Hettich	453.71 руб.	1 шт

100264		Комплект ящика InnoTech Atira 176x470 серый, с релингом, полн. выдв., Silent System, Art.9228913, Hettich	6 116.94 руб.	1 шт
114720		Соединитель рейлинга с лицевой панелью, для прикручивания, для системы InnoTech Atira Art. 9002503, Hettich	13.70 руб.	2 шт