Светодиодная лента 60 диодов/м.п 2835, хол. белый 6000K 12V, 4,8W/м.п., 240-360 Lm/m, IP20

Коэффициент цветопередачи CRI:	**>80**
Производитель:	**GLS**
Тип света:	**Светодиодный (LED)**
Тип:	**Лента светодиодная**
Напряжение питания, V / В (Вольт):	**12**
Оттенок (цветовая температура):	**холодный 6000K**
Тип подключения:	**Пайка, Коннектор д. ленты, Клемма**
Включение:	**Приобретается дополнительно**
Диммирование:	**да (с дополнительным диммером)**
Ширина, мм:	**8**
Класс защиты IP:	**IP20**
Количество в упаковке:	**5 метр**

Код: 125580 Артикул: 04.012.54.620

Распродажа

Ваша цена: Розница

150.40 руб./метр

Дополнительные изображения:

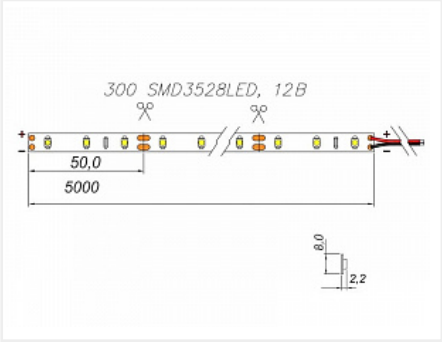

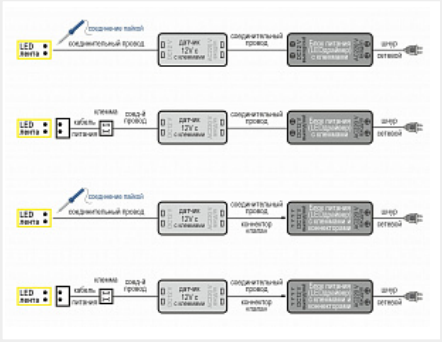

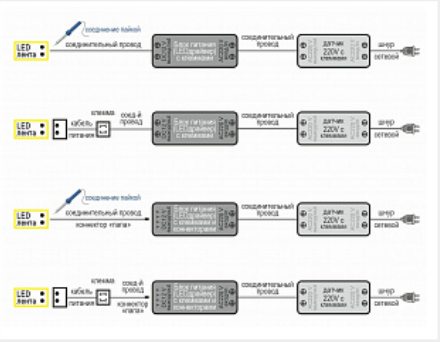

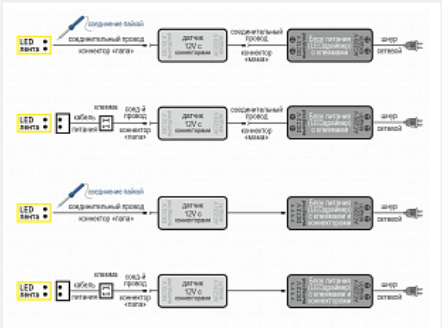

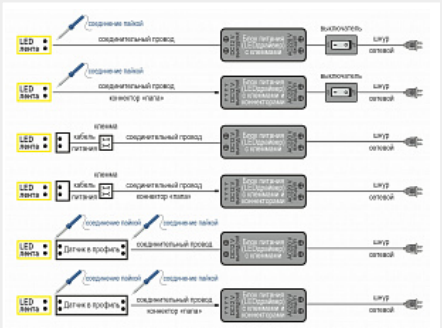

Для сборки вам обязательно понадобится:

Светодиодная лента и аксессуары

Светильники и управление светом

Описание

Светодиодная лента используется для освещения рабочей зоны, внутреннего освещения модулей и в качестве декоративной подсветки.
Используя различные варианты профилей и устройства управления можно создать освещение любой конфигурации, яркости b способа включения.
На концах бобины с лентой имеются провода для подключения.
Для соединения и подключения питания к отрезкам ленты без проводов используйте пайку или коннекторы и кабели питания указанные в сопутствующих товарах.
Не допускается последовательное подключение ленты длиной более 5 метров т.к. это приводит к перегреву и выхода ей из строя.
Разбейте ленту на меньшие отрезки и подключите параллельно. Это обеспечит долгий срок службы и равномерное свечение по всей длине.
Для обеспечении отвода тепла и исключения перегрева, ленту необходимо наклеивать на поверхности с хорошей теплопроводностью. Для этого хорошо подходят профили различного сечения и цвета указанные в сопутствующих товарах.
Экран профиля обеспечивает защиту диодов и токоведущих дорожек от пыли, грязи и прямого попадания влаги.
Светодиодная лента используется для освещения рабочей зоны, внутреннего освещения модулей и в качестве декоративной подсветки.
Используя различные варианты профилей и устройства управления можно создать освещение любой конфигурации, яркости м способа включения.
На концах бобины с лентой имеются провода для подключения.
Для соединения и подключения питания к отрезкам ленты без проводов используйте пайку или коннекторы и кабели питания указанные в сопутствующих товарах.
Не допускается последовательное подключение ленты длиной более 5 метров т.к. это приводит к перегреву и выхода ей из строя.
Разбейте ленту на меньшие отрезки и подключите параллельно. Это обеспечит долгий срок службы и равномерное свечение по всей длине.
Для обеспечении отвода тепла и исключения перегрева, ленту необходимо наклеивать на поверхности с хорошей теплопроводностью. Для этого хорошо подходят профили различного сечения и цвета указанные в сопутствующих товарах.
Экран профиля обеспечивает защиту диодов и токоведущих дорожек от пыли, грязи и прямого попадания влаги.

Обязательные комплектующие

Код		Название	Цена за единицу
114887		Профиль накладной алюминиевый для светодиодной ленты, анод. серебро, с мат. экраном, заглушками и крепежом, 14,5x6x2000 мм, SP261	403.82 руб.
105472		Соединительный провод 2x0,5мм2, ШВПМ max. 5А, черно-красный	40.93 руб.
120886		Блок питания LED 12V/ 40W, в мет. кожухе 85x58x34 мм, IP20, LE12V-40W	684.24 руб.
101079		Блок питания LED 12V/ 30W, IP65 DFIP65-3	1 237.12 руб.

101448		Штанга алюминиевая 30x14,4.x2000 для светодиодной ленты без экрана, рифленая, алюминий анод. серебро 17.800.00.056	3 293.63 руб.
101081		Блок питания LED 12V/ 60W, в мет. кожухе (узкий), 160x40x30 DFB4SL мм IP20	701.83 руб.
101761		Блок питания LED 12V/ 60W, "карандаш" 312x18x18 мм 06.800.01.340, IP20	887.53 руб.
118426		Профиль врезной алюминиевый для светодиодной ленты, анод. серебро, с мат. экраном и заглушками 22x6x2000 мм,.SP251	509.71 руб.
118427		Профиль угловой радиусный алюминиевый для светодиодной ленты, анод. серебро, с мат. экраном, заглушками и крепежом, 16x16x2000 мм SP280	523.35 руб.
100627		Профиль врезной алюминиевый для светодиодной ленты, анод. серебро, с мат. экраном и заглушками 21,5x6,8x2000 мм.K251-2AM	464.44 руб.
100608		Профиль угловой радиусный алюминиевый для светодиодной ленты, анод. серебро, с мат. экраном, заглушками и крепежом, 16x16x2000 мм, SF-1616	560.34 руб.
118520		Блок питания LED 12V/ 15W, IP67	1 588.74 руб.
103811		Блок питания LED 12V/ 60W, "карандаш" 312x18x18 мм DFB4S 12В, IP20	678.04 руб.
125358		Профиль врезной алюминиевый для светодиодной ленты 3528/5050 чёрный матовый, в комплекте с матовым экраном и заглушками 22x6x2000 мм.K251-2AMBK	578.30 руб.
125359		Профиль накладной алюминиевый для светодиодной ленты 3528/5050 чёрный матовый в комплекте с матовым экраном, загл. и крепежом, 15x6x2000 мм K262-2AMBK	502.50 руб.
125773		Профиль накладной алюминиевый для светодиодной ленты 3528/5050 белый в комплекте с матовым экраном, заглушками и крепежом, 15x6x2000 мм K262-2AMWH	501.93 руб.
101467		Датчик на взмах в профиль диммируемый с памятью 12-24V/60-120W, 48x10x5мм	798.40 руб.
103909		Профиль врезной алюминиевый для светодиодной ленты, белый матовый с мат. экраном и заглушками 22x6x3000 мм.	866.37 руб.

		K251-3AMWH	
103910		Профиль врезной алюминиевый для светодиодной ленты, чёрный матовый, с мат. экраном и заглушками 22x6x3000 мм. K251-3AMBK	857.78 руб.
103911		Профиль врезной алюминиевый для светодиодной ленты, анод. серебро, с мат. экраном и заглушками 22x6x3000 мм. K251-3AM	807.40 руб.
103915		Профиль угловой радиусный алюминиевый для светодиодной ленты, анод. серебро, с мат. экраном, заглушками и крепежом, 16x16x3000 мм K10299-3AM	807.07 руб.
119150		Блок питания LED 12V/ 60W, в мет. кожухе 110x78x34 мм, IP20, LE12V-60W	872.31 руб.
119339		Кабель питания для светодиодной ленты 3528 IP20 (8мм) 60 диодов/м.п., 0,15м.	56.34 руб.
124419		Блок питания LED 12V/ 15W пласт.корп. 06.122.51.015, IP20	914.26 руб.
124575		Соединительный провод 2x0,34мм2 с коннектором L813 (папа), 1,5м, 12VDC, max. 3A, черный, облуж. концы	120.24 руб.
114888	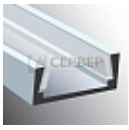	Профиль накладной алюминиевый для светодиодной ленты, анод. серебро, с прозрачным экраном и заглушками и крепежом 15x6x2000 мм LR39-T	791.34 руб.
125957		Профиль накладной алюминиевый для светодиодной ленты 3528/5050 чёрный матовый комплекте с мат. экраном, заглушками и крепежем, 14.5x6x2000 мм SP261B	522.08 руб.
125615		Соединительный провод 2x0,34мм2 с коннектором L813 (папа), 2м, 12VDC, max. 3A, черный, облуж. концы	241.54 руб.
105421		Профиль накладной алюминиевый для светодиодной ленты 3528/5050 белый матовый комплекте с мат. экраном, заглушками и крепежем, 14.5x6x2000 мм SP261W	522.08 руб.
103912		Профиль накладной алюминиевый для светодиодной ленты до 10 мм, белый с мат. экраном, заглушками и крепежом, 16x6x3000 мм K262-3AMWH	783.89 руб.
119249		Блок питания LED 12V/ 30W, IP20	1 825.36 руб.

Сопутствующие товары

Код		Название	Цена за единицу
103397		Кабель питания для светодиодной ленты шириной 8мм, длина 0,15 м, коннектор 4x6x16мм, облуж. концы, IP20	146.73 руб.
121845		Датчик универсальный на препятствие/взмах руки, 12-24V 24/48W, белый	944.43 руб.
121868		Датчик бесконтактный для плиты до 40 мм 12V/50W IP20, AE-WPDRW-00, GTV	2 437.74 руб.
121944		Датчик на препятствие 220V/60-250W, D10.5, черный, шнур 2м, PM-218B	1 979.30 руб.
115659		Датчик универсальный на препятствие/взмах руки с диммером, 12-24V 24/48W, черный Art. AE-WBCUNI-10DIM, GTV	2 070.47 руб.
125990		Диммер для светодиодной подсветки радиоуправляемый RF-DIM-11-6A Mini 12/24V 72/144W, пульт 11кн	851.26 руб.
125895		Штанга алюминиевая 29.6x15.2x2000 для светодиодной ленты, (осв. п. углом) анод. серебро, экран матовый LR53-M	3 680.76 руб.
122968		Датчик на взмах 220V/60-250W, D15, черный, шнур 2м, PM-218C	2 059.47 руб.
119342		Кабель соединительный для светодиодной ленты 3528 IP20 (8 мм) 60 диодов/м.п., 0,15м.	93.90 руб.
119345		Коннектор для светодиодной ленты 3528 IP20 (8мм) 60 диодов/м.п.	37.56 руб.
102237		Датчик на касание с диммером в профиль 12-24V/96-192W с памятью, 48x10мм	540.49 руб.
104717		Датчик на взмах в профиль диммируемый с памятью 12-24V/60-120W, 48x10x5мм, провода 15см вход + 5см выход	1 154.04 руб.
104718		Датчик на касание с диммером в профиль 12-24V/96-192W с памятью, 48x10мм, провода 15см вход + 5см выход	902.27 руб.

119033		Датчик движения до 2м, 220V/80-250W шнур 2м. белый	2 933.62 руб.

Аналоги

Код		Название	Цена за единицу
125877		Светодиодная лента 120 диодов/м.п 2835 хол. белый 12V, 9,6W/м.п., 1000 Lm/m, IP20	205.11 руб.