Направляющая нижняя, браш графит 5500, Absolut

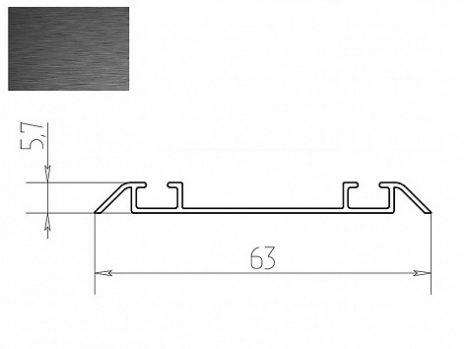

Модификации:	**Направляющая нижняя Absolut браш**
Параметры модификаций:	**Тип направляющих, Цвет, Длина, мм**
Бренд:	**Absolut**
Коллекция:	**Браш**
Серия:	**Алюминиевая система узкая**
Тип:	**Для раздвижных дверей**
Цвет:	**графит**
Длина, мм:	**5500**
Покрытие:	**браш**
Количество в упаковке:	**1 шт**

Код:
125541

Под заказ

Ваша цена: Розница

2 645.25 руб./шт

На концах профиля на расстоянии 50мм +/- 10% находятся контактные пятна!

Описание

Направляющая фиксируется на нижней панели шкафа или на полу ниши.