# Ком-кт фурн. TopLine L для 2 дв. 10-16мм (max 50кг.), передняя слева Art. 9242708, Hettich

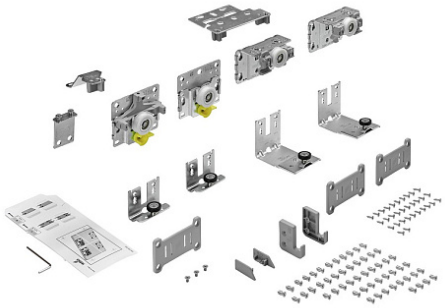

| | |
|---|---|
| Открывание: | **За ручку, За фасад** |
| Вес двери, кг: | **до 20** |
| Количество дверей: | **2** |
| Серия: | **TopLine L** |
| Наложение: | **накладная** |
| Протестировано на количество циклов откр/закр: | **40000** |
| Толщина двери, мм: | **10-16** |
| Art.Hettich: | **9242708** |
| Количество в упаковке: | **1 комп.** |

Код: 125835 Артикул: 9242708

**Склад**

Ваша цена: Розница

11 441.41 руб./комп.

## Дополнительные изображения:

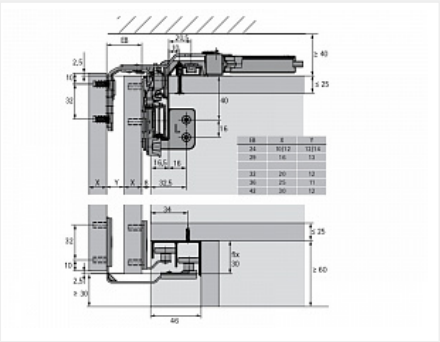

Для сборки вам обязательно понадобится:

Системы складных дверей Hettich

Системы раздвижных дверей Hettich

## Описание

## Обязательные комплектующие

| Код | Название | Цена за единицу |
|---|---|---|
| 117044 | Стяжка-выпрямитель для фасадов до 2600 мм/16-22 мм Art. 45198/9189775, Hettich | 2 991.48 руб. |

| | | | |
|---|---|---|---|
| | | | |
| 125844 | | Комплект демпферов Silent System на закрывание для TopLine L 2 двери до 50кг Art. 9242238, Hettich | 7 134.81 руб. |
| 125853 | | Комплект профилей TopLine L STB11 /L2300 Art. 9277164, Hettich | 11 383.81 руб. |
| 125854 | | Комплект профилей TopLine L STB11 /L4000 Art. 9277167, Hettich | 19 186.09 руб. |

## Сопутствующие товары

| Код | Название | Цена за единицу |
|---|---|---|
| 125848 | Комплект демпферов Silent System на открывание для TopLine L 2 двери до 50кг Art. 9242227, Hettich | 4 028.97 руб. |