Ком-кт фурн. TopLine L для 2 дв. 18-30мм (max 50кг.), передняя справа Art. 9242712, Hettich

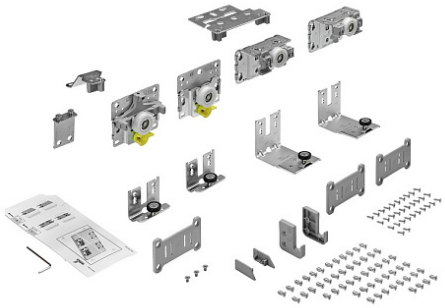

Открывание:	**За ручку, За фасад**
Вес двери, кг:	**до 20**
Количество дверей:	**2**
Серия:	**TopLine L**
Наложение:	**накладная**
Протестировано на количество циклов откр/закр:	**40000**
Толщина двери, мм:	**18-30**
Art.Hettich:	**9242712**
Количество в упаковке:	**1 комп.**

Код: 125839 Артикул: 9242712

Склад

Ваша цена:

0.00 руб./комп.

Дополнительные изображения:

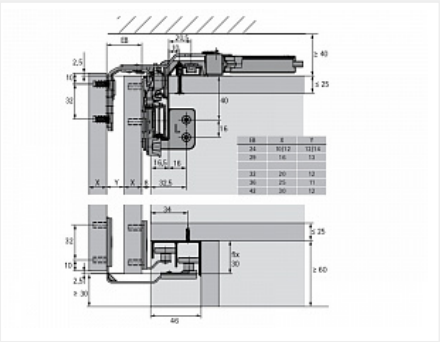

Для сборки вам обязательно понадобится:

Системы раздвижных дверей Hettich

Описание

Инструкция по монтажу системы и демпферов на закрывание

Обязательные комплектующие

Код	Название	Цена за единицу

125844		Комплект демпферов Silent System на закрывание для TopLine L 2 двери до 50кг Art. 9242238, Hettich	6 421.33 руб.
125853		Комплект профилей TopLine L STB11 /L2300 Art. 9277164, Hettich	10 245.43 руб.
125854		Комплект профилей TopLine L STB11 /L4000 Art. 9277167, Hettich	17 267.48 руб.

Сопутствующие товары

Код	Название	Цена за единицу
125848		Комплект демпферов Silent System на открывание для TopLine L 2 двери до 50кг Art. 9242227, Hettich	3 626.08 руб.