Комплект ящика AvanTech YOU, H101, NL300, серебристый, Art. 9255245, Hettich

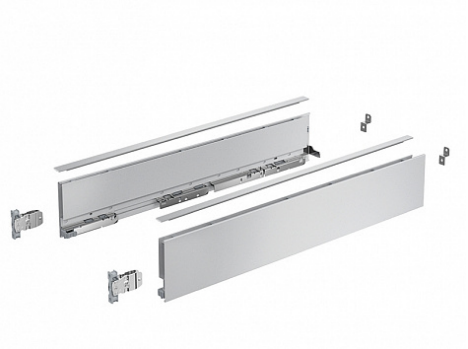

Модификации:	**AvanTech YOU без направляющих**
Параметры модификаций:	**Цвет, Высота, мм, Серия, Номинальная длина, мм**
Производитель:	**Hettich**
Серия:	**AvanTech YOU**
Модель ящика:	**стандартный**
Тип:	**Комплект ящика (в коробке)**
Номинальная длина, мм:	**300**
Цвет:	**серебристый**
Высота, мм:	**101**
Количество в упаковке:	**1 комп.**

Код: 194436 Артикул: 9255245/9381875

Под заказ

Ваша цена: Розница

3 826.95 руб./комп.

Дополнительные изображения:

Для сборки вам обязательно понадобится:

Направляющие скрытого монтажа

Описание

Обязательные комплектующие

Код	Название	Цена за единицу
194586	Комплект направляющих Quadro YOU для AvanTech YOU и деревянных ящиков, NL300,EB21,20кг, полн. выдв.,Silent System Art. 9256884, Hettich	3 387.28 руб.

194583		Комплект направляющих Quadro YOU для AvanTech YOU и деревянных ящиков, NL300,EB21,10кг, полн. выдв.,Silent System Art. 9256954, Hettich	3 798.54 руб.
194561		Комплект направляющих Actro YOU для AvanTech YOU и деревянных ящиков, NL300,EB21,10кг, полн. выдв.,Silent System Art. 9318156, Hettich	3 300.46 руб.
194739		Скрытая направляющая Quadro V6 YOU Silent System, S, NL300, EB21, левая, Art. 9256946, Hettich	1 582.74 руб.
194746		Скрытая направляющая Quadro V6 YOU Silent System, M, NL300, EB21, правая, Art. 9256857, Hettich	1 411.38 руб.
194740		Скрытая направляющая Quadro V6 YOU Silent System, S, NL300, EB21, правая, Art. 9256947, Hettich	1 582.74 руб.
190405		Комплект направляющих Actro YOU для AvanTech YOU и деревянных ящиков, NL300,EB21,40кг, полн. выдв.,Silent System Art. 9318187, Hettich	3 300.46 руб.
194745		Скрытая направляющая Quadro V6 YOU Silent System, M, NL300, EB21, левая, Art. 9256856, Hettich	1 411.38 руб.

Сопутствующие товары

Код	Название	Цена за единицу
125870	Стабилизатор задней стенки AvanTech YOU, пластик Art. 9257702, Hettich	97.22 руб.
194723	Накладка DESIGNCAPE для ящика AvanTech YOU, H101,L2000, под алюминий, Art. 9257643, Hettich	11 653.21 руб.
194695	Дизайн-профиль AvanTech YOU, NL300, белый, Art. 9255814, Hettich	67.94 руб.
194760	Соединитель передней панели AvanTech YOU, H101, под запрессовку, Art. 9255836, Hettich	199.07 руб.
194727	Дизайн-профиль AvanTech YOU с возможностью индивидуализации дизайна, L2000, Art. 9255831, Hettich	393.37 руб.

194629		Комплект подсветки для ящика AvanTech YOU Illumination с дизайн-профилями, NL 300, под нержавеющую сталь, Art. 9326874, Hettich	15 139.31 руб.
194623		Комплект соединителей передней панели внутреннего ящика AvanTech YOU, H101, серебристый, Art. 9257611, Hettich	552.25 руб.
194689		Дизайн-профиль AvanTech YOU, NL300, серебристый, Art. 9255805, Hettich	67.94 руб.
194701		Дизайн-профиль AvanTech YOU, NL300, антрацит, Art. 9255823, Hettich	67.94 руб.
194620		Передняя панель внутреннего ящика AvanTech YOU, H101, L2000, серебристый, Art. 9257269, Hettich	11 423.21 руб.
194728		Комплект соединителя для тонкой передней панели ящика AvanTech YOU, Art. 9268149, Hettich	1 274.51 руб.
194725		Накладка DESIGNCAPE для ящика AvanTech YOU, H101,L2000, под нержавеющую сталь, Art. 9257647, Hettich	16 570.83 руб.
196055		Комплект подсветки для ящика AvanTech YOU Illumination с дизайн-профилями, NL 300, антрацит, Art. 9326923, Hettich	13 583.81 руб.