Комплект ящика AvanTech YOU, H101, NL500, серебристый, Art. 9255249, Hettich

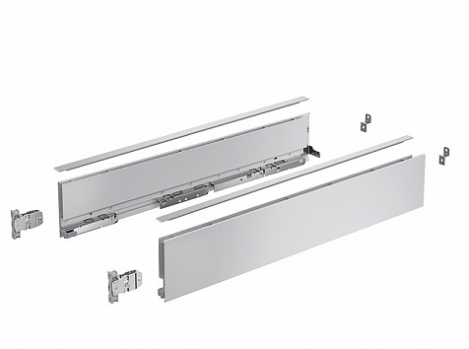

Модификации:	**AvanTech YOU без направляющих**
Параметры модификаций:	**Цвет, Высота, мм, Серия, Номинальная длина, мм**
Производитель:	**Hettich**
Серия:	**AvanTech YOU**
Модель ящика:	**стандартный**
Тип:	**Комплект ящика (в коробке)**
Номинальная длина, мм:	**500**
Цвет:	**серебристый**
Высота, мм:	**101**
Количество в упаковке:	**1 комп.**

Код: 194440 Артикул: 9255249/9381879

Склад

Ваша цена: Розница

4 019.86 руб./комп.

Дополнительные изображения:

Для сборки вам обязательно понадобится:

Направляющие скрытого монтажа

Система ящиков InnoTech Atira, AvanTech YOU и ArciTech Hettich

Описание

Обязательные комплектующие

Код	Название	Цена за единицу
125868	Скрытая направляющая Quadro V6 YOU Silent System, M, NL 500	1 525.61 руб.

		EB 21, левая Art. 9256872 Hettich	
125869		Скрытая направляющая Quadro V6 YOU Silent System, M, NL 500 EB 21, правая Art. 9256873, Hettich	1 525.61 руб.
190409		Комплект направляющих Actro YOU для AvanTech YOU и деревянных ящиков, NL500,EB21,40кг, полн. выдв.,Silent System Art. 9318192, Hettich	3 409.99 руб.
194715		Дизайн-профиль AvanTech YOU, NL500, под хром, Art. 9255782, Hettich	112.23 руб.
194719		Дизайн-профиль AvanTech YOU, NL500, под орех, Art. 9255800, Hettich	112.23 руб.

Сопутствующие товары

Код		Название	Цена за единицу
125870		Стабилизатор задней стенки AvanTech YOU, пластик Art. 9257702, Hettich	97.22 руб.
194723		Накладка DESIGNCAPE для ящика AvanTech YOU, H101,L2000, под алюминий, Art. 9257643, Hettich	11 653.21 руб.
194657		Комплект подсветки для ящика AvanTech YOU Illumination с дизайн-профилями, NL 500, под нержавеющую сталь, Art. 9326878, Hettich	15 413.33 руб.
194760		Соединитель передней панели AvanTech YOU, H101, под запрессовку, Art. 9255836, Hettich	199.07 руб.
194713		Дизайн-профиль AvanTech YOU, NL500, под нержавеющую сталь, Art. 9255773, Hettich	112.23 руб.
194727		Дизайн-профиль AvanTech YOU с возможностью индивидуализации дизайна, L2000, Art. 9255831, Hettich	393.37 руб.
194623		Комплект соединителей передней панели внутреннего ящика AvanTech YOU, H101, серебристый, Art. 9257611, Hettich	552.25 руб.
194693		Дизайн-профиль AvanTech YOU, NL500, серебристый, Art. 9255809, Hettich	72.94 руб.

194705		Дизайн-профиль AvanTech YOU, NL500, антрацит, Art. 9255827, Hettich	72.94 руб.
194620		Передняя панель внутреннего ящика AvanTech YOU, H101, L2000, серебристый, Art. 9257269, Hettich	11 423.21 руб.
194699		Дизайн-профиль AvanTech YOU, NL500, белый, Art. 9255818, Hettich	72.94 руб.
194728		Комплект соединителя для тонкой передней панели ящика AvanTech YOU, Art. 9268149, Hettich	1 274.51 руб.
194725		Накладка DESIGNCAPE для ящика AvanTech YOU, H101,L2000, под нержавеющую сталь, Art. 9257647, Hettich	16 570.83 руб.
193361		Комплект подсветки для ящика AvanTech YOU Illumination с дизайн-профилями, NL 500, антрацит, Art. 9326927, Hettich	13 693.60 руб.