Комплект ящика AvanTech YOU, H101, NL450, белый, Art. 9255288, Hettich

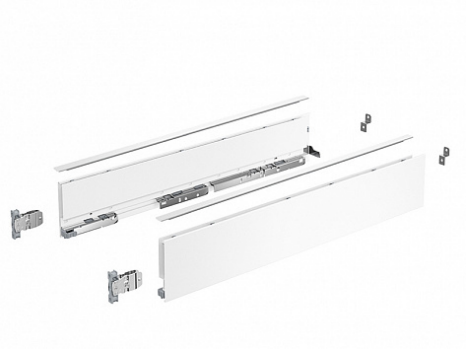

Модификации:	**AvanTech YOU без направляющих**
Параметры модификаций:	**Цвет, Высота, мм, Серия, Номинальная длина, мм**
Производитель:	**Hettich**
Серия:	**AvanTech YOU**
Модель ящика:	**стандартный**
Тип:	**Комплект ящика (в коробке)**
Номинальная длина, мм:	**450**
Цвет:	**белый**
Высота, мм:	**101**
Количество в упаковке:	**1 комп.**

Код: 194482 Артикул: 9255288/9381897

Склад

Ваша цена: Розница

3 971.62 руб./комп.

Дополнительные изображения:

Для сборки вам обязательно понадобится:

Направляющие скрытого монтажа

Система ящиков InnoTech Atira, AvanTech YOU и ArciTech Hettich

Описание

Обязательные комплектующие

Код	Название	Цена за единицу
194589	Комплект направляющих Quadro YOU для AvanTech YOU и	2 993.65 руб.

		деревянных ящиков, NL450,EB21,30кг, полн. выдв.,Silent System Art. 9256890, Hettich	
194714		Дизайн-профиль AvanTech YOU, NL450, под хром, Art. 9255781, Hettich	110.31 руб.
194752		Скрытая направляющая Quadro V6 YOU Silent System, M, NL450, EB21, правая, Art. 9256869, Hettich	1 497.05 руб.
190408		Комплект направляющих Actro YOU для AvanTech YOU и деревянных ящиков, NL450,EB21,40кг, полн. выдв.,Silent System Art. 9318191, Hettich	3 373.38 руб.
194751		Скрытая направляющая Quadro V6 YOU Silent System, M, NL450, EB21, левая, Art. 9256868, Hettich	1 497.05 руб.
194718		Дизайн-профиль AvanTech YOU, NL450, под орех, Art. 9255799, Hettich	110.31 руб.

Сопутствующие товары

Код		Название	Цена за единицу
190986		Комплект подсветки для ящика AvanTech YOU Illumination с дизайн-профилями, NL 450, антрацит, Art. 9326926, Hettich	13 666.17 руб.
125870		Стабилизатор задней стенки AvanTech YOU, пластик Art. 9257702, Hettich	97.22 руб.
194723		Накладка DESIGNCAPE для ящика AvanTech YOU, H101,L2000, под алюминий, Art. 9257643, Hettich	11 653.21 руб.
194760		Соединитель передней панели AvanTech YOU, H101, под запрессовку, Art. 9255836, Hettich	199.07 руб.
194727		Дизайн-профиль AvanTech YOU с возможностью индивидуализации дизайна, L2000, Art. 9255831, Hettich	393.37 руб.
194647		Передняя панель внутреннего ящика AvanTech YOU, H101, L2000, белый, Art. 9257273, Hettich	11 423.21 руб.
194712		Дизайн-профиль AvanTech YOU, NL450, под нержавеющую сталь, Art. 9255772, Hettich	110.31 руб.

194650		Комплект соединителей передней панели внутреннего ящика AvanTech YOU, H101, белый, Art. 9257615, Hettich	552.25 руб.
194692		Дизайн-профиль AvanTech YOU, NL450, серебристый, Art. 9255808, Hettich	71.68 руб.
194704		Дизайн-профиль AvanTech YOU, NL450, антрацит, Art. 9255826, Hettich	71.68 руб.
194656		Комплект подсветки для ящика AvanTech YOU Illumination с дизайн-профилями, NL 450, под нержавеющую сталь, Art. 9326877, Hettich	15 344.82 руб.
194728		Комплект соединителя для тонкой передней панели ящика AvanTech YOU, Art. 9268149, Hettich	1 274.51 руб.
194698		Дизайн-профиль AvanTech YOU, NL450, белый, Art. 9255817, Hettich	71.68 руб.
194725		Накладка DESIGNCAPE для ящика AvanTech YOU, H101,L2000, под нержавеющую сталь, Art. 9257647, Hettich	16 570.83 руб.