Комплект ящика AvanTech YOU, H77, NL500, белый, Art. 9255282, Hettich

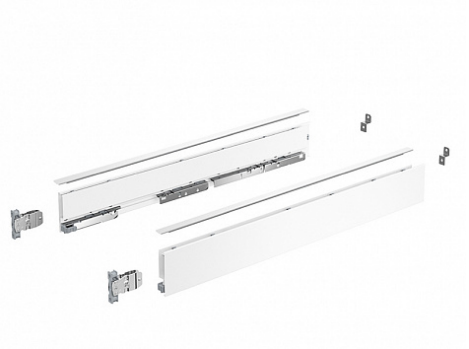

Модификации:	**AvanTech YOU без направляющих**
Параметры модификаций:	**Цвет, Высота, мм, Серия, Номинальная длина, мм**
Производитель:	**Hettich**
Серия:	**AvanTech YOU**
Модель ящика:	**под духовку**
Тип:	**Комплект ящика (в коробке)**
Номинальная длина, мм:	**500**
Цвет:	**белый**
Высота, мм:	**77**
Количество в упаковке:	**1 комп.**

Код: 194476 Артикул: 9255282/9381868

Под заказ

Ваша цена: Розница

3 906.24 руб./комп.

Дополнительные изображения:

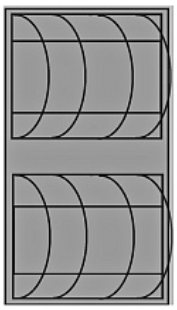

Для сборки вам обязательно понадобится:

Направляющие скрытого монтажа

Система ящиков InnoTech Atira, AvanTech YOU и ArciTech

Hettich

Описание

Обязательные комплектующие

Код		Название	Цена за единицу
125868		Скрытая направляющая Quadro V6 YOU Silent System, M, NL 500 EB 21, левая Art. 9256872 Hettich	1 525.61 руб.
125869		Скрытая направляющая Quadro V6 YOU Silent System, M, NL 500 EB 21, правая Art. 9256873, Hettich	1 525.61 руб.
190409		Комплект направляющих Actro YOU для AvanTech YOU и деревянных ящиков, NL500,EB21,40кг, полн. выдв.,Silent System Art. 9318192, Hettich	3 409.99 руб.
194715		Дизайн-профиль AvanTech YOU, NL500, под хром, Art. 9255782, Hettich	112.23 руб.
194719		Дизайн-профиль AvanTech YOU, NL500, под орех, Art. 9255800, Hettich	112.23 руб.

Сопутствующие товары

Код		Название	Цена за единицу
125870		Стабилизатор задней стенки AvanTech YOU, пластик Art. 9257702, Hettich	97.22 руб.
194657		Комплект подсветки для ящика AvanTech YOU Illumination с дизайн-профилями, NL 500, под нержавеющую сталь, Art. 9326878, Hettich	15 413.33 руб.
194713		Дизайн-профиль AvanTech YOU, NL500, под нержавеющую сталь, Art. 9255773, Hettich	112.23 руб.
194727		Дизайн-профиль AvanTech YOU с возможностью индивидуализации дизайна, L2000, Art. 9255831, Hettich	393.37 руб.
194693		Дизайн-профиль AvanTech YOU, NL500, серебристый, Art. 9255809, Hettich	72.94 руб.
194705		Дизайн-профиль AvanTech YOU, NL500, антрацит, Art. 9255827,	72.94 руб.

		Hettich	
194699		Дизайн-профиль AvanTech YOU, NL500, белый, Art. 9255818, Hettich	72.94 руб.
194728		Комплект соединителя для тонкой передней панели ящика AvanTech YOU, Art. 9268149, Hettich	1 274.51 руб.
193361		Комплект подсветки для ящика AvanTech YOU Illumination с дизайн-профилями, NL 500, антрацит, Art. 9326927, Hettich	13 693.60 руб.