Комплект ящика AvanTech YOU, H101, NL270, белый, Art. 9255284, Hettich

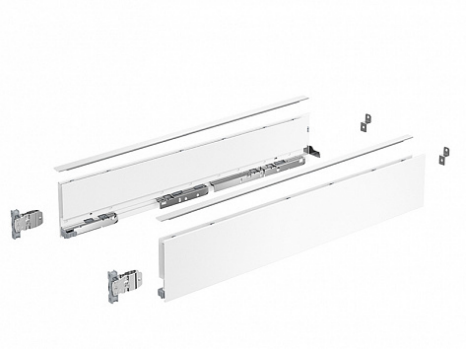

Модификации:	**AvanTech YOU без направляющих**
Параметры модификаций:	**Цвет, Номинальная длина, мм, Высота, мм**
Производитель:	**Hettich**
Серия:	**AvanTech YOU**
Модель ящика:	**стандартный**
Тип:	**Комплект ящика (в коробке)**
Номинальная длина, мм:	**270**
Цвет:	**белый**
Высота, мм:	**101**
Длина, мм:	**270**
Количество в упаковке:	**1 комп.**

Код: 194478 Артикул: 9255284

Под заказ

Ваша цена: Розница

3 568.89 руб./комп.

Дополнительные изображения:

Для сборки вам обязательно понадобится:

Направляющие скрытого монтажа

Описание

Обязательные комплектующие

Код	Название	Цена за единицу
194560	Комплект направляющих Actro YOU для AvanTech YOU и деревянных ящиков, NL270,EB21,10кг, полн. выдв.,Silent System Art. 9318154, Hettich	3 272.18 руб.

194585		Комплект направляющих Quadro YOU для AvanTech YOU и деревянных ящиков, NL270,EB21,20кг, полн. выдв.,Silent System Art. 9256883, Hettich	3 385.44 руб.
194563		Комплект направляющих Actro YOU для AvanTech YOU и деревянных ящиков, NL270,EB21,40кг, полн. выдв.,Silent System Art. 9256999, Hettich	3 116.35 руб.
194582		Комплект направляющих Quadro YOU для AvanTech YOU и деревянных ящиков, NL270,EB21,10кг, полн. выдв.,Silent System Art. 9256953, Hettich	3 759.30 руб.

Сопутствующие товары

Код	Название	Цена за единицу
125870	Стабилизатор задней стенки AvanTech YOU, пластик Art. 9257702, Hettich	96.38 руб.
194723	Накладка DESIGNCAPE для ящика AvanTech YOU, H101,L2000, под алюминий, Art. 9257643, Hettich	11 553.38 руб.
194700	Дизайн-профиль AvanTech YOU, NL270, антрацит, Art. 9255822, Hettich	66.57 руб.
194694	Дизайн-профиль AvanTech YOU, NL270, белый, Art. 9255813, Hettich	66.57 руб.
194727	Дизайн-профиль AvanTech YOU с возможностью индивидуализации дизайна, L2000, Art. 9255831, Hettich	390.00 руб.
194688	Дизайн-профиль AvanTech YOU, NL270, серебристый, Art. 9255804, Hettich	66.57 руб.
194647	Передняя панель внутреннего ящика AvanTech YOU, H101, L2000, белый, Art. 9257273, Hettich	11 325.35 руб.
194706	Дизайн-профиль AvanTech YOU, NL270, под алюминий, Art. 9255759, Hettich	102.50 руб.
194650	Комплект соединителей передней панели внутреннего ящика AvanTech YOU, H101, белый, Art. 9257615, Hettich	547.51 руб.

194725		Накладка DESIGNCAPE для ящика AvanTech YOU, H101,L2000, под нержавеющую сталь, Art. 9257647, Hettich	16 428.88 руб.