Винт М4х8 потай, черный

Количество в упаковке: **100 шт**

Код:
128299

Новинка

Ваша цена:

0.00 руб./шт
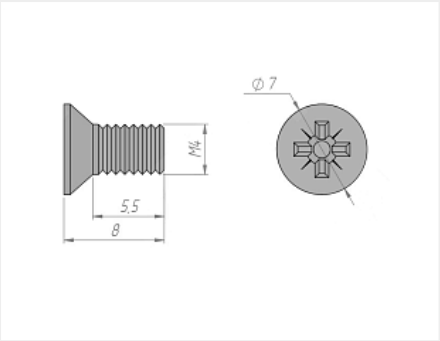
Дополнительные изображения: