Мойка кухонная Granfest GF - LV-760L, 760x500x200мм, песочный, искусственный камень, в комплекте

Модификации:	**Модель Level 760l**
Параметры модификаций:	**Цвет**
Производитель:	**Granfest**
Коллекция:	**LEVEL**
Материал:	**мрамор**
Модель:	**LEVEL 760L**
Цвет:	**песочный**
Тип монтажа:	**врезной**
Ширина модуля, мм:	**600**
Ширина, мм:	**500**
Длина, мм:	**760**
Количество чаш:	**1**
Форма:	**прямоугольная**
Наличие крыла:	**Да**
Гарантия:	**2 года**
Страна:	**Россия**
Количество в упаковке:	**1 шт**

Код: 133183 Артикул: LV-760L

Распродажа

Ваша цена: Розница

10 800.00 руб./шт

Дополнительные изображения:

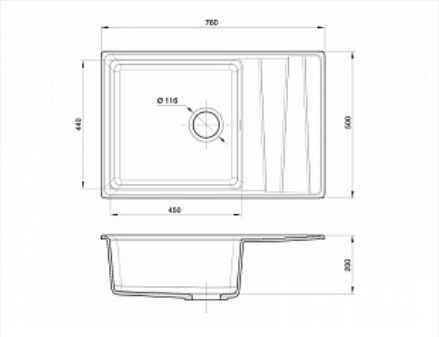

Сливная арматура в комплекте.

Описание

Мойка 1 шт., сливная арматура 1 шт., паспорт 1 шт