TopLine L Комплект для шкафа 3 дв. толщиной до 10-12мм и весом до 20кг. , к-т профилей длиной 4000, демпферы на закр. и откр.

Серия:	**TopLine L**
Плавное закрывание:	**да**
Тип:	**Комплект фурнитуры и профиля**
Наложение:	**накладная**
Толщина двери, мм:	**10-12**
Высота фасада, мм:	**до 2600**
Вес двери, кг:	**до 20**
Количество дверей:	**3**
Плавное открывание:	**да**
Модификации:	**TopLine L**
Протестировано на количество циклов откр/закр:	**40000**
С этим товаром покупают:	**125852, 125855, 125862, 125863, 125859, 125860, 107514, 107515, 103578, 117014, 125857, 125858**

Код:
SET2177

Под заказ

Ваша цена: Розница

85 756.60 руб./шт

Дополнительные изображения:

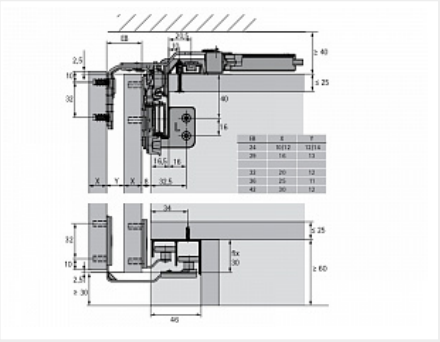

Состав комплекта

Код		Название	Цена за единицу	Количество
125851		Комплект демпферов Silent System на открывание для TopLine L 3 двери 10-12мм до 20кг Art. 9277152, Hettich	6 881.64 руб.	1 шт
125856		Комплект крепежа тонких дверей 10-12мм для TopLine L Art. 9277153, Hettich	733.29 руб.	3 шт

125841	Ком-кт фурн. TopLine L для 3 дв. 10-16мм (max 50кг.) Art. 9242710, Hettich	13 388.22 руб.	1 шт
125854	Комплект профилей TopLine L STB11 /L4000 Art. 9277167, Hettich	16 445.22 руб.	1 шт
125847	Комплект демпферов Silent System на закрывание для TopLine L 3 двери до 20кг Art. 9277098, Hettich	11 402.17 руб.	1 шт
125861	Стяжка-выпрямитель для фасадов до 2000 мм/10-12 мм, комплект 2 шт Art. 9280180, Hettich	11 813.16 руб.	3 шт

Сопутствующие товары

Код	Название	Цена за единицу
125858	Комплект пластин соединительных больших с винтами для сборных дверей (2 шт. 16 винтов), Art. 9277156, Hettich	522.75 руб.
125852	Комплект демпферов Silent System на соударение для TopLine L 3 двери Art. 9254630, Hettich	1 359.51 руб.
125860	Дистанционный ролик на заднюю панель, EB30 Art. 9265092, Hettich	629.00 руб.
125857	Комплект пластин соединительных для сборных дверей малых с винтами (2 шт, 8 винтов), Art. 9277155, Hettich	288.42 руб.
125855	Декоративный профиль TopLine L для передней двери L1500, пластик серый Art. 9277440, Hettich	678.79 руб.
125859	Дистанционный ролик на боковую панель, EB29 Art. 9265093, Hettich	566.12 руб.
125863	Декоративный гибкий профиль H16 L4000 под приклеивание с торцевыми заглушками, белый Art. 9209273 Hettich	2 780.57 руб.
125862	Декоративный гибкий профиль H16 L4000 под приклеивание с торцевыми заглушками, черный Art. 9209271 Hettich	2 780.57 руб.
103578	Буферная лента (шлегель) 6,7x12мм с клеем, серая 3P (4x250)	26.69 руб.

117014		Соединительная пластина для сборных дверей Art. 9110132, Hettich	69.44 руб.
107515		Профиль концевой для передней двери, L2500 мм, H46 мм, с перфорацией, алюминий анодированный Art. 9146624, Hettich	4 955.58 руб.
107514		Профиль концевой для задней двери, L2500 мм, H17 мм, с перфорацией, алюминий анодированный Art. 9146622, Hettich	3 487.29 руб.