Направляющие Диспенса 90°, ЧВ, титан, Art. 742229006, Kessebohmer

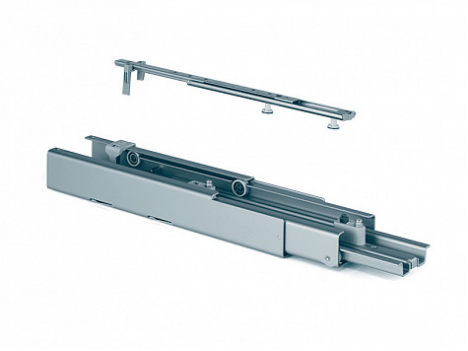

Модификации:	**Напр Диспенса**
Параметры модификаций:	**Выдвижение, Цвет**
Производитель:	**Kessebohmer**
Серия:	**Диспенса**
Тип:	**Комплектующие для механизмов Kessebohmer**
Тип выдвижения:	**частичное**
Плавное закрывание:	**да**
Цвет:	**титан**
Количество в упаковке:	**1 комп.**

Код: 195443 Артикул: 742229006

Склад

Ваша цена: Розница

15 720.00 руб./комп.

Дополнительные изображения:

Для сборки вам обязательно понадобится:

Выдвижные механизмы для кухни Kessebohmer

Описание

Обязательные комплектующие

Код		Название	Цена за единицу
195467		Полка 300 мм Диспенса 90°, хром, дно серое антистлип, Art. 2601620005, Kessebohmer	7 560.00 руб.

195428		Крепление фасада 250 мм Диспенса 90°, комплект 2 шт, титан, Art. 543690102, Kessebohmer	2 760.00 руб.
195429		Полка 250 мм Диспенса 90°, хром, дно серое антислип, Art. 443870005, Kessebohmer	7 320.00 руб.
195431		Полка 400 мм Диспенса 90°, хром, дно серое антислип, Art. 2601650005, Kessebohmer	9 120.00 руб.
195434		Полка 450 мм Диспенса 90°, хром, дно серое антислип, Art. 2601680005, Kessebohmer	10 200.00 руб.
195430		Крепление фасада 400 мм Диспенса 90°, комплект 2 шт, титан, Art. 2322170102, Kessebohmer	3 000.00 руб.
195450		Крепление фасада 300 мм Диспенса 90°, комплект 2 шт, титан, Art. 2322160102, Kessebohmer	2 880.00 руб.
195433		Крепление фасада 450 мм Диспенса 90°, комплект 2 шт, титан, Art. 2322180102, Kessebohmer	3 600.00 руб.
195690		Рама, высота 1600-2000 мм, Диспенса 90°, титан, Art. 543820102, Kessebohmer	17 280.00 руб.
195697		Полка 150 мм Диспенса 90°, хром, дно серое антислип, Art. 2601860005, Kessebohmer	7 320.00 руб.
195698		Полка 150 мм Диспенса 90°, титан, дно серое антислип, Art. 2601860102, Kessebohmer	6 480.00 руб.
195691		Рама, высота 1900-2300 мм, Диспенса 90°, титан, Art. 543830102, Kessebohmer	18 720.00 руб.
195689		Рама, высота 1200-1600 мм, Диспенса 90°, титан, Art. 543810102, Kessebohmer	15 360.00 руб.
195696		Полка 400 мм Диспенса 90°, титан, дно серое антислип, Art. 2373560102, Kessebohmer	6 000.00 руб.
195713		Полка 300 мм Диспенса 90°, титан, дно серое антислип, Art. 2373550102, Kessebohmer	4 920.00 руб.
195445		Доводчик на выдвижение Диспенса 90°, для ЧВ, серый, Art.	2 880.00 руб.

		42447001, Kessebohmer	
195444		Крепление фасада 150 мм Диспенса 90°, комплект 2 шт, титан, Art. 2351560102, Kessebohmer	3 840.00 руб.
195441		Полка 250 мм Диспенса 90°, титан, дно серое антислип, Art. 443870102, Kessebohmer	6 720.00 руб.
195442		Полка 450 мм Диспенса 90°, титан, дно серое антислип, Art. 2373570102, Kessebohmer	7 560.00 руб.