# Механизм для поворотного стола, 646.31.004 HAFELE

| | |
|---|---|
| Производитель: | **Hafele** |
| Тип: | **механизм** |
| Назначение: | **для поворотного стола** |
| Max длина, мм: | **1200** |
| Max ширина, мм: | **600** |
| Количество в упаковке: | **1 шт** |

Код: 100625
Артикул: 646.31.004

**Склад**

Ваша цена: Розница

5 772.18 руб./шт

Дополнительные изображения:

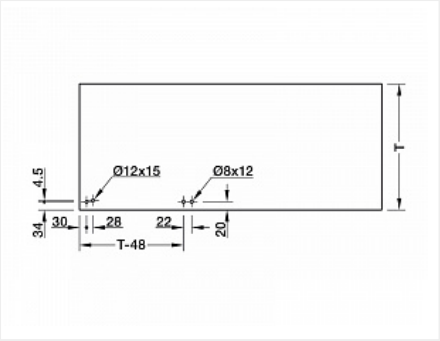

| Мебельные ролики | |
|---|---|
| Рабочая поверхность твердая, Ø 25 мм | 661.05.345 |
| Рабочая поверхность мягкая, Ø 25 мм | 661.05.340 |
| Рабочая поверхность твердая, Ø 36 мм | 661.05.320 |
| Рабочая поверхность мягкая, Ø 36 мм | 661.05.330 |

Упаковка: 1 комплект

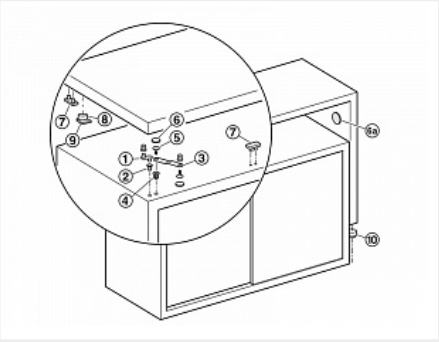

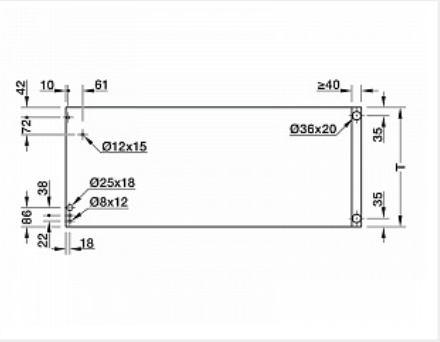

Ролики выписываются отдельно (код 122551)

## Описание

Два предмета мебели в одном: буфет-сервант и стол
Идеальное решение для небольших помещений. Например для кухни-столовой, кабинета, переговорных, детских комнат, приемной врача.
В шкафу может полностью использоваться все пространство для хранения.

**Максимально допустимые параметры:**
• Длина стола не более 1200 мм
• Ширина стола не более 600 мм
• Толщина столешницы ≥25 мм
• Толщина боковой опоры ≥28 мм
• Максимальная нагрузка 90 кг

Видео работы механизма

Инструкция по установке

## Сопутствующие товары

| Код | | Название | Цена за единицу |
|---|---|---|---|
| 122551 | | Мебельный ролик стационарный пластмасса черный 36 мм мягкий ход, нагрузка до 50 кг/шт. 661.05.330 HAFELE | 419.74 руб. |

## Аналоги

| Код | | Название | Цена за единицу |
|---|---|---|---|
| 110095 | | Подставка поворотная 72x72мм, чёрная, металлическая, TS-101 | 194.32 руб. |