Опора мебельная INTEGRATO Z, регулировка 10 мм

Регулировка высоты, мм:	**10**
Производитель:	**Италия**
Тип:	**для корпусной мебели**
Материал:	**металл / пластик**
Нагрузка статическая, кг:	**100**
Диаметр присадки, мм:	**30**
Толщина плиты:	**от 18 мм**
Количество в упаковке:	**250 шт**

Код:
100696

Склад

Ваша цена: Розница

191.31 руб./шт

Дополнительные изображения:

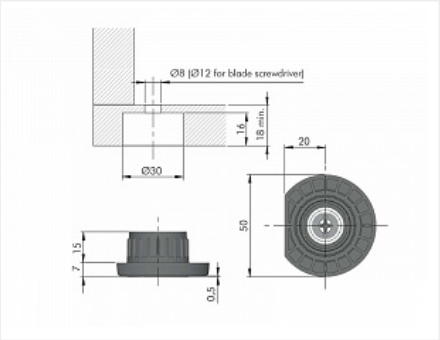

Нагрузка 100 кг/шт

Описание

Опора мебельная INTEGRATO Z

Предназначена для выравнивания шкафов, гардеробов и другой корпусной мебели, не имеющей цоколя.

Сопутствующие товары

Код		Название	Цена за единицу
103291		Сверло по дереву Мастер 3D MaxMaster 12,0x110	1 684.20 руб.
103289		Сверло по дереву Мастер 3D MaxMaster 8,0x110	858.90 руб.

Аналоги

Код		Название	Цена за единицу
122339		Опора мебельная INTEGRATO с шипами, H20 регулировка 12мм	228.11 руб.
119099		Опора мебельная INTEGRATO с шипами, H40 регулировка 25мм	236.51 руб.
120965		Опора мебельная INTEGRATO со штифтами, H40 регулировка 25мм	268.63 руб.