Скрытые направляющие для ящиков частичного выдвижения 300мм с доводчиком, B-Slide DB7772Zn/300, Boyard

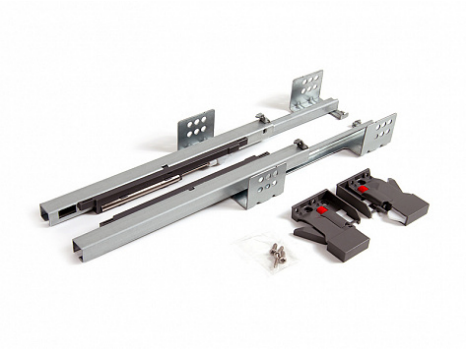

Модификации:	**Комплект скрытых направляющих Boyard**
Параметры модификаций:	**Тип направляющих, Серия направляющих, Тип выдвижения, Номинальная длина, мм**
Серия направляющих:	**B-Slide DB777**
Производитель:	**Boyard**
Максимальная нагрузка, кг:	**15**
Тип направляющих:	**С доводчиком**
Тип:	**Комплект направляющих**
Номинальная длина, мм:	**300**
Тип выдвижения:	**неполное**
Плавное закрывание:	**да**
Количество в упаковке:	**15 комп.**

Код: 196039 Артикул: DB7772Zn/300

Склад

Ваша цена:

0.00 руб./комп.

Дополнительные изображения:

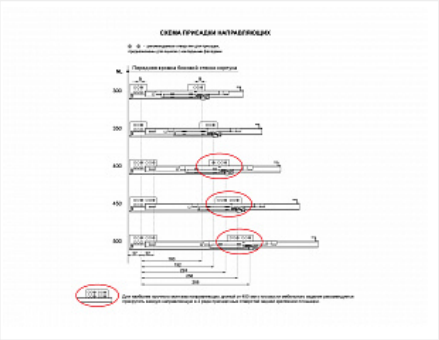

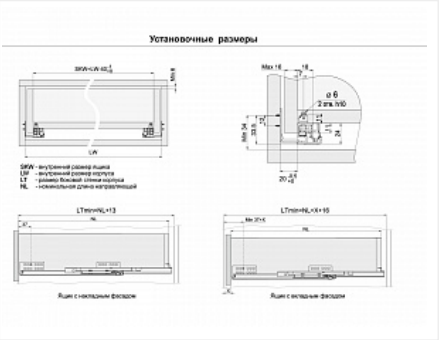

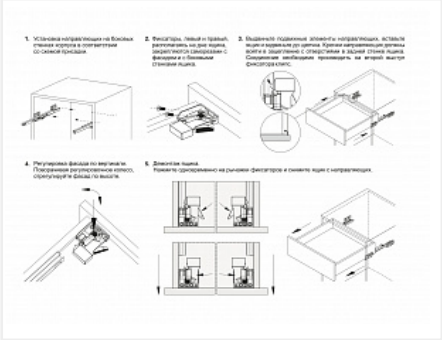

Описание

DB7772 — направляющие B-Slide скрытого монтажа с доводчиком частичного выдвижения с надвижным способом установки при помощи клипс. Преимуществом модели является минимальное усилие на открывание мебельного ящика — всего около 26 N. Облегчённое выдвижение сделано для максимальной интеграции с гарнитурами малых форм с небольшой глубиной выдвижных ящиков.

Модель надежна и долговечна — она обладает оптимальной грузоподъемностью до 25 кг (зависит от монтажной длины).

Гарантированное количество циклов открывания/закрывания: 40 000

Движение составных частей в DB7772 происходит за счёт сепараторов с нейлоновыми роликами внутри, что делает ход направляющих более бесшумным и плавным, в сравнении с другими моделями на рынке, оснащенными стальными шариками.

Направляющие скрытого монтажа на клипсе идеально подойдут для мебели малых форм. DB7772 рекомендованы для прихожих, гостиных, спален и другой компактной мебели с небольшой глубиной выдвижных ящиков.

Внимание, важная информация!
Для наиболее прочного монтажа направляющих длиной от 400 мм к плоскости мебельного изделия рекомендуется прикрутить каждую направляющую в 2 ряда присадочных отверстий задней крепёжной площадки.

Сопутствующие товары

Код		Название	Цена за единицу
190373		Комплект фиксаторов для надвижного монтажа направляющих неполного выдвижения B-Slide DBH03/GR, Boyard	385.85 руб.