Шаблон для установки подъемника ФриСпейс Art. 2722540000, Kessebohmer

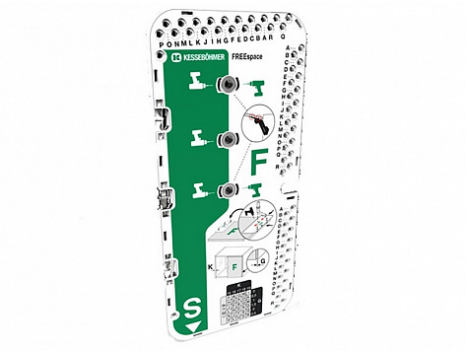

Производитель:	**Kessebohmer**
Серия:	**Free Space**
Количество в упаковке:	**1 шт**

Код: 127932 Артикул: 2722540000

Склад

Ваша цена: Розница

2 160.00 руб./шт

Дополнительные изображения:

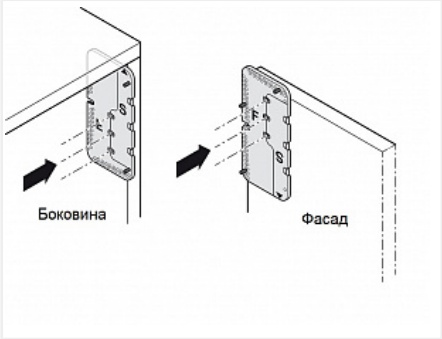

Описание

Шаблон позволяет легко сделать присадку для крепления механизма к боковине корпуса и фасада.
Позиционируется при помощи штифтов которые входят в комплект.
В случае присадки для фасада необходимо определить толщину корпуса K и необходимое наложение G.
Согласно этих данных по таблице, которая находится на шаблоне, определить
буквенный индекс отверстий для штифтов.