DS10 Комплект профиля серебро L4000, Dorwell

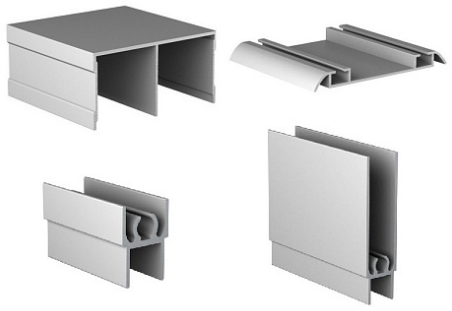

Толщина анодировки, мкм:	**15**
Бренд:	**Dorwell**
Коллекция:	**Стандарт**
Серия:	**Алюминиевая система**
Тип:	**Для раздвижных дверей**
Цвет:	**серебряный**
Длина, мм:	**4000**
Покрытие:	**анодирование**
Количество в упаковке:	**1 шт**

Код:
101241

Склад

Ваша цена:

0.00 руб./шт

Дополнительные изображения:

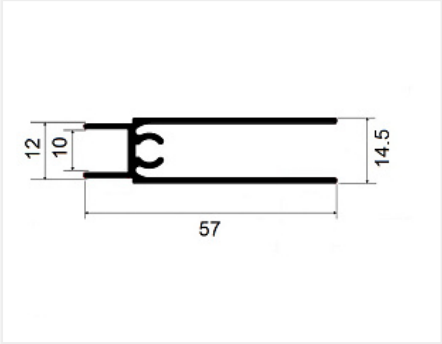

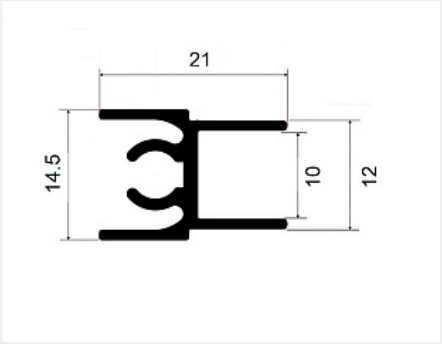

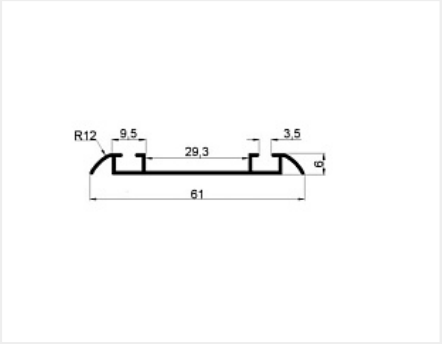

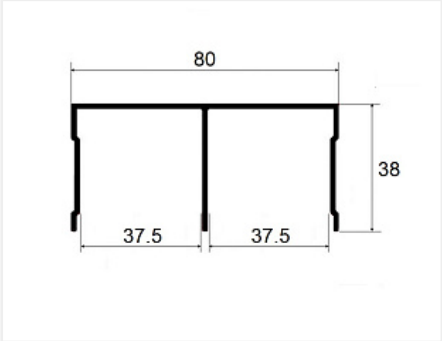

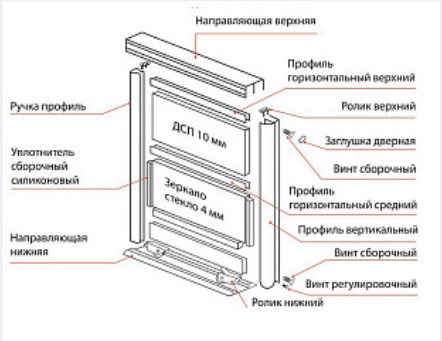

Для сборки вам обязательно понадобится:

Система для шкафов-купе алюминиевая

Буферная лента и уплотнители

С одного из концов профиля на расстоянии 50мм +/- 10% находится контактное пятно!

Описание

Комплект профиля для изготовления шкафа-купе.
Состав:
- направляющая верхняя.
- направляющая нижняя.
- профиль горизонтальный верхний.
- профиль горизонтальный нижний.

Дополнительно необходимо приобрести ручку-профиль нужной длины и сечения.

Обязательные комплектующие

Код		Название	Цена за единицу
121930		DS10 Ручка-профиль асимметричная серебро 2700 мм, Dorwell	1 153.42 руб.
121931		DS10 Ручка-профиль асимметричная серебро 5400 мм, Dorwell	2 306.83 руб.
127510		DS10 Ручка-профиль симметричная (classic) серебро 2700 мм, Dorwell	1 245.10 руб.
127511		DS10 Ручка-профиль симметричная (classic) серебро 5400 мм, Dorwell	2 490.20 руб.
122005		Буферная лента (шлегель) 7x6мм с клеем, серая (моноколор) 4P (6x250)	18.04 руб.
114950		Комплект роликов для ассиметричной алюминиевой системы усиленный	143.07 руб.
100831		Буферная лента (шлегель) 7x6мм с клеем, серебристая (моноколор) 4P (4x275)	26.29 руб.
101756		Стопор верхнего ролика самоклеящийся, пластик	9.52 руб.
110987		Стопор нижнего ролика, сталь	11.49 руб.
103578		Буферная лента (шлегель) 6,7x12мм с клеем, серая 3P (4x250)	26.69 руб.

105829		Комплект роликов для ассиметричной алюминиевой системы премиум 09-125A/1,4./1,4	169.43 руб.
111339		Комплект роликов для ассиметричной алюминиевой системы	111.21 руб.

Сопутствующие товары

Код		Название	Цена за единицу
101517		Доводчик для дверей-купе 15-30 кг. комплект (прав и левый) OPK-60470	1 476.97 руб.
101685		DS10 Профиль горизонтальный средний под шуруп 0610 серебро 6000 мм, Dorwell	2 193.67 руб.
123149		DS10 Профиль горизонтальный средний серебро 3000 мм, Dorwell	719.08 руб.
123150		DS10 Профиль горизонтальный средний серебро 6000 мм, Dorwell	1 438.15 руб.
101684		DS10 Профиль горизонтальный средний под шуруп 0610 серебро 3000 мм, Dorwell	1 096.84 руб.