Выдвижная корзина 400 мм на направляющих с доводчиком QUADRA KR28/1/3/400/GRPH, графит, Boyard

Модификации:	**Бутылочница QUADRA Боярд**
Параметры модификаций:	**Цвет, Тип направляющих, Ширина фасада, мм**
Ширина фасада, мм:	**400**
Производитель:	**Boyard**
Тип направляющих:	**Скрытого монтажа**
Тип:	**Бутылочницы**
Плавное закрывание:	**да**
Цвет:	**графит**
Тип монтажа:	**диагональное крепление, нижнее крепление**
Крепление фасада:	**да**
Тип открывания/закрывания:	**С доводчиком**
Количество в упаковке:	**1 комп.**

Код: 190247

Артикул: KR28/1/3/400/GRPH

Под заказ

Ваша цена:

0.00 руб./комп.

Дополнительные изображения:

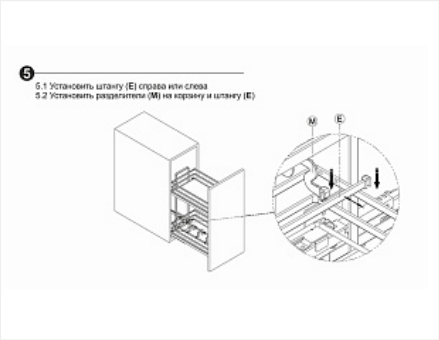

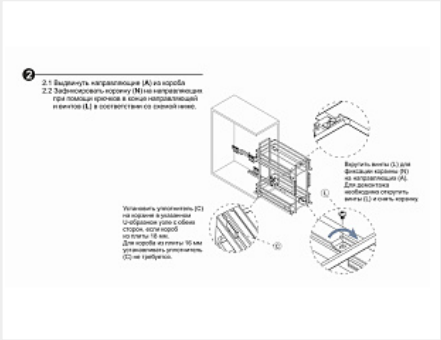

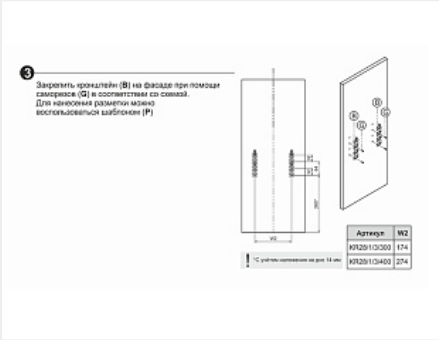

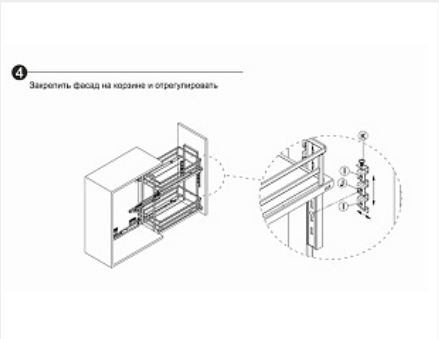

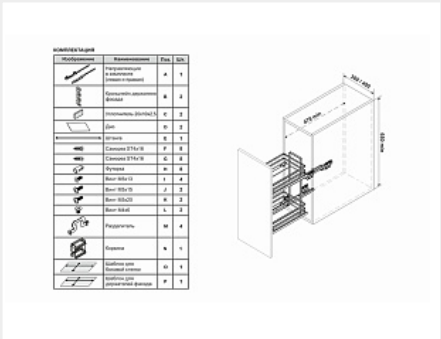

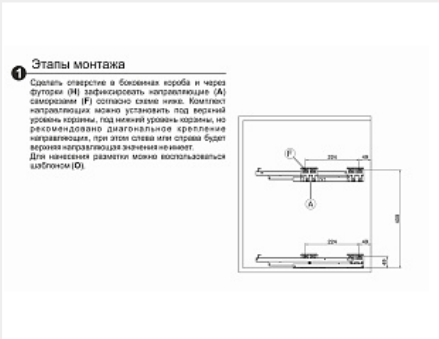

Описание

Выдвижная двухуровневая корзина QUADRA в графитовом оттенке (GRPH) – стильное решение для удобного хранения бытовой или кухонной утвари в модулях шириной 300 и 400 мм. Оба этажа обладают сплошным дном с антискользящим покрытием в цвет прутков. Современное порошковое покрытие обладает повышенными прочностными и антикоррозийными свойствами.

Дно можно легко снять для чистки и мойки. В нижнем ярусе модели предусмотрены дополнительные съёмные делители для устойчивого хранения небольших емкостей или пакетов с сыпучими продуктами.

На выбор доступно три варианта монтажа KR28/1/3:
По диагонали – одна направляющая устанавливается в верхней части, вторая в нижней части яруса корзины;
Сверху – обе направляющие устанавливаются в верхней части яруса корзины;
Снизу – обе направляющие устанавливаются в нижней части яруса корзины.

Актуальный способ установки в мебель и жесткое крепление обеспечивают лучшее сцепление каждого яруса корзины с направляющими и стабильный ход при полном выдвижении, даже с максимальной загрузкой корзины.

Система выдерживает высокую нагрузку – 30 кг на оба яруса и рассчитана на надёжную работу на протяжении 50 000 циклов открывания/закрывания. Модель устанавливается на дно модуля с помощью направляющих нового поколения с синхронизацией и доведением длиной 450 мм. В комплекте с корзиной идёт шаблон присадочных отверстий, который поможет легко и быстро нанести разметку для установки корзины в базу кухонного гарнитура.

Матовый графитовый оттенок QUADRA хорошо сочетается с тёмными и светлыми кухнями. Корзина в цвете Графит может стать контрастным элементом кухонного гарнитура.

Внимание, важная информация!
В комплекте с изделием поставляется специальный шаблон присадочных отверстий, который поможет точно определить место для крепления корзины. Шаблон является дополнением к основной инструкции и позволяет легко и быстро нанести разметку для установки сетчатого наполнения в базу кухонного гарнитура.