Комплект для шкафа КУПЕ SKM-80 АУ на 1 дверь, Турция

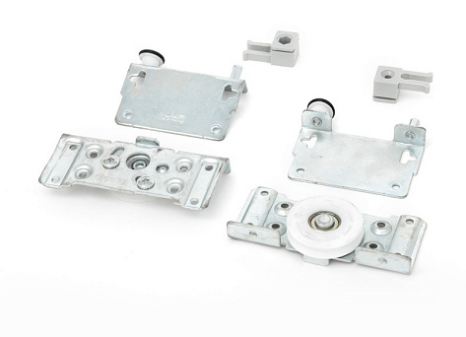

Серия:	**SKM 80**
Количество в упаковке:	**56 комп.**

Код:
102264

Склад

Ваша цена: Розница

735.69 руб./комп.

Дополнительные изображения:

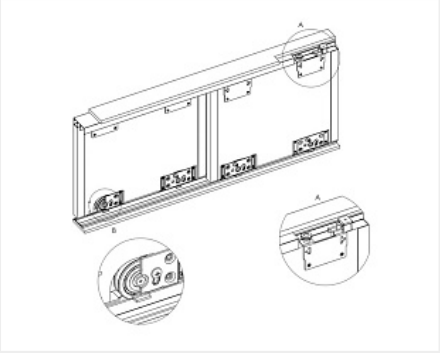

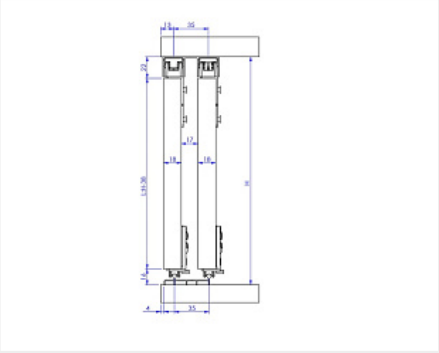

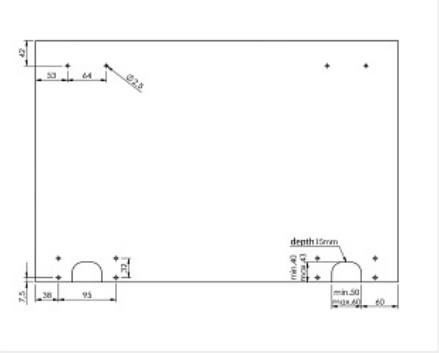

Для сборки вам обязательно понадобится:

Системы для шкафов-купе прочие

Описание

Максимальный вес двери 80 кг.
В комплект входит:
Ролики верхние - 2 шт.
Ролики нижние - 2 шт.
Стопор левый + стопор правый.
Требуется фрезеровка дверей D50 мм для нижних роликов.

Обязательные комплектующие

Код	Название	Цена за единицу

117667		Направляющие для SKM-80 AY, 2м (комплект верх+ низ)	1 539.03 руб.
117668		Направляющие для SKM-80 AY, 3м (комплект верх+ низ)	2 345.62 руб.