Петля быстрого монтажа Intermat 9935-T22/40 накладная 95* для толстых фасадов 16-43 мм. Art. 9155241, Hettich

Материал двери:	**ДСП/МДФ/Дерево**
Производитель:	**Hettich**
Серия:	**Intermat**
Наложение:	**накладная**
Тип:	**Петля мебельная**
Плавное закрывание:	**нет**
Цвет:	**никель**
Тип монтажа:	**Clip-on**
Угол установки:	**90°**
Угол открывания:	**95°**
Толщина фасада:	**Для стандартных фасадов, Для толстых фасадов**
Толщина боковины:	**Для стандартных боковин, Для толстых боковин**
Диаметр чашки, мм:	**40**
Протестировано на количество циклов откр/закр:	**40000**
Регулировка глубины на петле::	**Эксцентриковая**
Ход петли:	**Two way (двухходовая)**
Эксц. рег-ка высоты на планке:	**Опционально**
Присадка чашки, мм:	**52**
Глубина чашки, мм:	**13.4**
Толщина двери, мм:	**16-43**
Art.Hettich:	**9155241**
Регулировка наложения, мм:	**±2**
Регулировка по глубине, мм:	**+2.5 /-1.5**
Представлен в торговом зале Мск:	**да**
Количество в упаковке:	**50 шт**

Код: 115251 Артикул: 9155241

Склад

Ваша цена:

0.00 руб./шт

Дополнительные изображения:

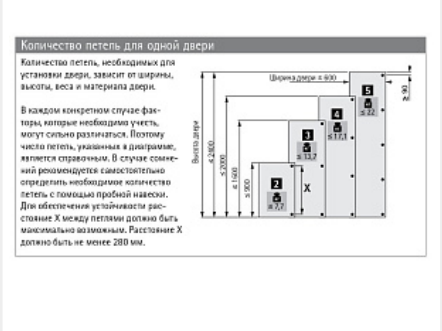

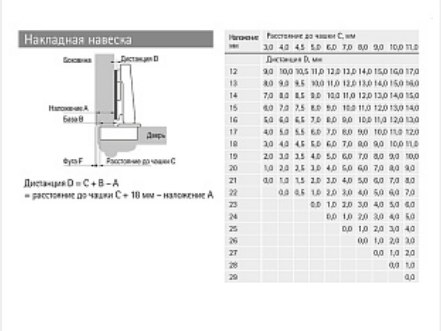

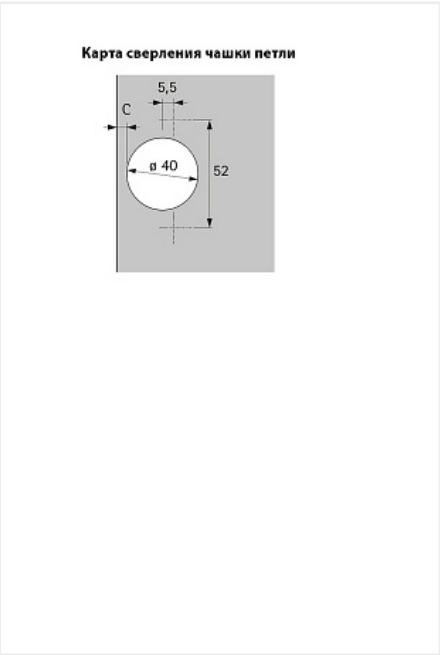

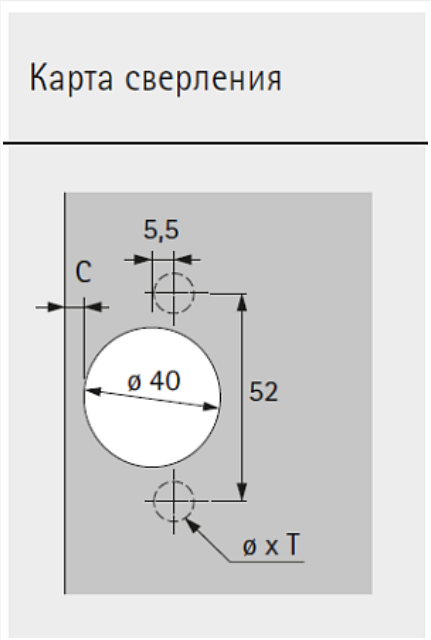

Для сборки вам обязательно понадобится:

Петли четырехш арнирные

Крепеж разный

Шурупы

Учитывайте выступ фасада за боковину. Информация в каталоге Hettich

Описание

Скрытая петля с функцией самозакрывания
Регулировка по высоте с помощью монтажной планки
Монтажную планку следует подобрать по таблице согласно наложению.

Учитывайте выступ фасада за боковину. Информация в каталоге Hettich
Материал консоли петли : цинковое литье под давлением, никелированная поверхность
Материал чашки петли: цинковое литье под давлением, никелированная поверхность
Для лучшего крепления чашки петли к фасаду рекомендуется использовать еврошурупы.

Обязательные комплектующие

Код		Название	Цена за единицу
114827		Заглушка для консоли петли Intermat, стальная, с логотипом Hettich Art. 9102082	23.40 руб.
111174		Еврошуруп 6,3x13, потай	0.57 руб.
119732		Шуруп по дереву и ДСП потай PZ 4x16 пакет 100 шт.	87.26 руб.
111192		Шуруп по дереву и ДСП потай PZ 4x16 (1000 шт.) оцинков.	436.30 руб.
111772		Еврошуруп 6,3x11, потай	0.62 руб.
125438		Монтажная планка для петли Sensys/Intermat H=8, с евровинтами Art. 9075059, Hettich	173.93 руб.
111862		Еврошуруп 6,0x11,5 потай	0.52 руб.

Сопутствующие товары

Код		Название	Цена за единицу
119861		Механизм Push to open Pin для петель, накладной, длинный ход, светло-серый Art. 9089601, Hettich	803.98 руб.
101372		Нажимной толкатель фасадов с демпфером на конце, длинный ход 37мм, врезной, белый 22N, d10	76.37 руб.
101373		Нажимной толкатель фасадов с демпфером на конце, длинный ход 37мм, врезной, темно-серый 22N, d10	76.37 руб.