Петля быстрого монтажа для узкого алюминиевого профиля Intermat 9936 Alu TA22 накладная 95* с шурупами Art. 9155233, Hettich

Модификации:	**Петля для узкого профиля Intermat**
Параметры модификаций:	**Наложение**
Материал двери:	**Алюминиевый профиль узкий**
Производитель:	**Hettich**
Серия:	**Intermat**
Наложение:	**накладная**
Тип:	**Петля мебельная**
Плавное закрывание:	**нет**
Цвет:	**никель**
Тип монтажа:	**Clip-on**
Угол установки:	**90°**
Угол открывания:	**95°**
Толщина боковины:	**Для стандартных боковин**
Протестировано на количество циклов откр/закр:	**40000**
Регулировка глубины на петле::	**Эксцентриковая**
Ход петли:	**Two way (двухходовая)**
Эксц. рег-ка высоты на планке:	**Опционально**
Art.Hettich:	**9155233**
Количество в упаковке:	**50 комп.**

Код: 116940 Артикул: 9155233

Склад

Ваша цена: Розница

423.54 руб./комп.

Дополнительные изображения:

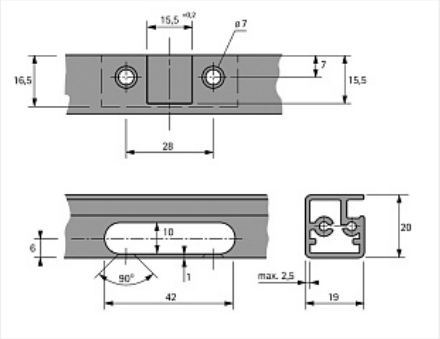

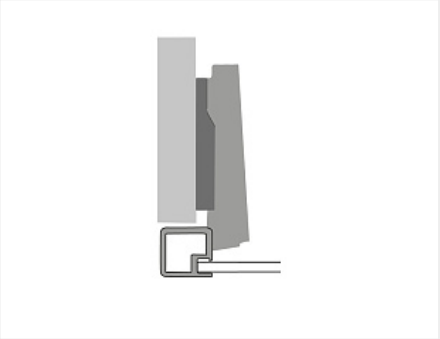

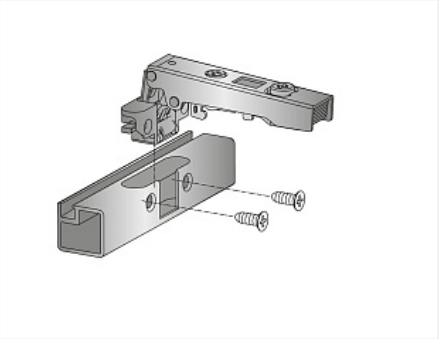

Для сборки вам обязательно понадобится:

Петли четырехш арнирные

Описание

Скрытая петля с функцией самозакрывания
Для дверей с алюминиевой рамой толщиной 19мм
Встроенная регулировка наложения двери+2/-2мм
Встроенная регулировка по глубине +2,5/-1,5мм
Регулировка по высоте с помощью монтажной планки
Материал консоли петли : никелированная сталь
Материал чашки петли: цинковое литье под давлением, никелированная поверхность
В комплект входят 2 крепежных винта

Обязательные комплектующие

Код		Название	Цена за единицу
114827		Заглушка для консоли петли Intermat, стальная, с логотипом Hettich Art. 9102082	26.00 руб.
116970		Монтажная планка для петли Sensys/Intermat H=3, без винтов Art. 9071577, Hettich	74.87 руб.
121739		Монтажная планка для петли Sensys/Intermat H=3 линейная с эксц. рег. без винтов Art. 9117342, Hettich	221.30 руб.
114682		Монтажная планка для петли Sensys/Intermat H=3, регулировка эксцентриком, в комплекте с 2 евровинтами Art. 9071667, Hettich	138.74 руб.
114681		Монтажная планка для петли Sensys/Intermat H=3, в комплекте с 2 евровинтами Art. 9071627, Hettich	77.98 руб.
114697		Монтажная планка для Intermat/Ecomat H=3, без винтов Art. 1071607, Hettich	52.09 руб.

Сопутствующие товары

Код		Название	Цена за единицу
101372		Нажимной толкатель фасадов с демпфером на конце, длинный ход 37мм, врезной, белый 22N, d10	80.34 руб.
101373		Нажимной толкатель фасадов с демпфером на конце, длинный	80.34 руб.

		ход 37мм, врезной, темно-серый 22N, d10	
125451		Ограничитель угла открывания петли Intermat 9936/9936W,95-85 градусов, сталь Art. 9088254, Hettich	23.81 руб.

Аналоги

Код		Название	Цена за единицу
129352		Петля MASTER для узкого алюминиевого профиля накладная 95* с доводчиком, Clip-On, Art. 10320041Y, Samet	407.47 руб.