Светильник светодиодный накладной, PALIS-18, 16 диодов, 1.3W 12V 3000K алюминий, шнур 2,5м, размер 55*55*6мм

Производитель:	**GLS**
Серия:	**Palis**
Тип света:	**Светодиодный (LED)**
Тип:	**Точечный светильник**
Цвет:	**алюминий**
Тип монтажа:	**накладной**
Напряжение питания, V / В (Вольт):	**12**
Оттенок (цветовая температура):	**теплый 3000K**
Тип подключения:	**Коннектор L813/L815**
Включение:	**Приобретается дополнительно**
Диммирование:	**да (с дополнительным диммером)**
Форма:	**квадратная**
Класс защиты IP:	**IP20**
Количество в упаковке:	**1 шт**

Код: 124636 Артикул: 04.002.20.312

Под заказ

Ваша цена: Розница

396.73 руб./шт

Дополнительные изображения:

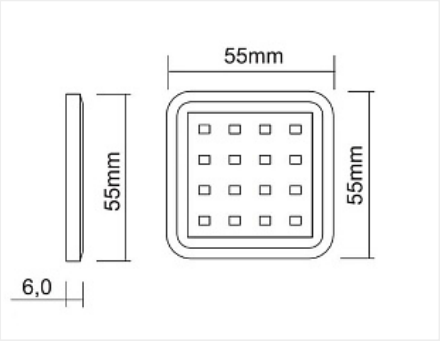

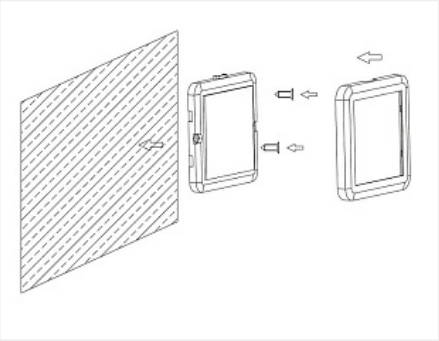

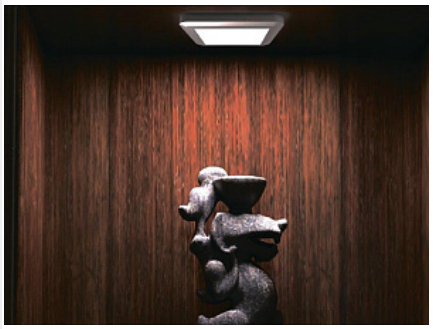

Для сборки вам обязательно понадобится:

Светильники и управление светом

Обязательные комплектующие

Код	Название	Цена за единицу

124419		Блок питания LED 12V/ 15W пласт.корп. 06.122.51.015, IP20	612.74 руб.
125958		Колодка распределительная 3 места, 12V/36W шнур 0,2 м, 33,5x28,3x10мм, тип LED L815 (мама)	183.36 руб.

Сопутствующие товары

Код		Название	Цена за единицу
125990		Диммер для светодиодной подсветки радиоуправляемый RF-DIM-11-6A Mini 12/24V 72/144W, пульт 11кн	770.49 руб.