Ручка мебельная, скоба UU53, 128 мм, черная кожа, сатин, Gamet

Модификации:	**скоба UU53**
Параметры модификаций:	**Цвет**
Общий цвет:	**чёрный**
Производитель:	**Gamet**
Серия:	**Лофт**
Материал:	**кожа**
Модель:	**Скоба**
Межцентровое расстояние, мм:	**128**
Цвет:	**черный**
Количество в упаковке:	**50 шт**

Код:
195006

Распродажа

Ваша цена: Розница

1 465.04 руб./шт

Дополнительные изображения:

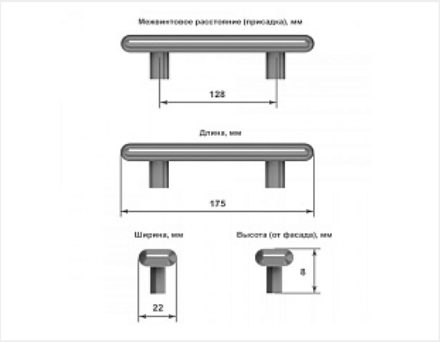

Сопутствующие товары

Код		Название	Цена за единицу
195009		Ручка мебельная, кнопка GU53, черная кожа, сатин, Gamet	1 213.53 руб.