Петля NEO CASUAL накладная 105* с амортизатором, clip-on, H305A02, BOYARD

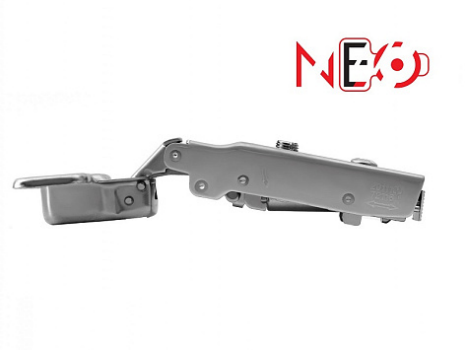

Материал двери:	**ДСП/МДФ/Дерево**
Производитель:	**Boyard**
Серия:	**NEO**
Наложение:	**накладная**
Тип:	**Петля мебельная**
Плавное закрывание:	**да**
Цвет:	**никель**
Тип монтажа:	**Clip-on**
Угол установки:	**90°**
Угол открывания:	**105°**
Толщина фасада:	**Для стандартных фасадов**
Открывание Push to Open:	**нет**
Толщина боковины:	**Для стандартных боковин**
Диаметр чашки, мм:	**35**
Регулировка глубины на петле::	**Винт**
Ход петли:	**One way (одноходовая)**
Эксц. рег-ка высоты на планке:	**Опционально**
Присадка чашки, мм:	**48**
Толщина двери, мм:	**15-22**
Регулировка наложения, мм:	**0 / +3**
Регулировка по глубине, мм:	**0 / + 5.5**
Количество в упаковке:	**200 шт**

Код: 125479
Артикул: H305A02

Распродажа

Ваша цена:

0.00 руб./шт

Дополнительные изображения:

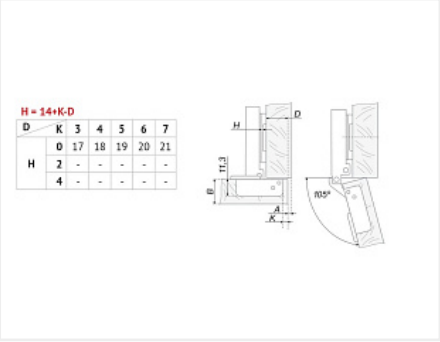

Для сборки вам обязательно понадобится:

Крепеж разный

Шурупы

Петли четырехш арнирные

Образцы

Описание

Петля H305 с усиленной конструкцией предназначена для фасадов толщиной до 22 мм. В данной модели не предусмотрена эксцентриковая регулировка. Для плавной регулировки фасада по глубине модуля требуется всего 3 действия – нужно ослабить крепежный винт, изменить положение корпуса петли и вновь зафиксировать крепежный винт. Петля H305 является одноходовой.

Петли NEO можно укомплектовать разными видами планок, планки приобретаются отдельно.

Модель входит в линейку современных петель NEO, которая создана в соответствии с международными стандартами для производителей качественной мебели сегментов «средний» и «средний+».

Все петли NEO обладают современным дизайном и улучшенными техническими характеристиками:
комфортный амортизатор с оптимальным углом доведения,
быстрый и простой монтаж Clip-on,
80 000 циклов открывания/закрывания.

Обязательные комплектующие

Код		Название	Цена за единицу
111174		Еврошуруп 6,3x13, потай	0.57 руб.
119732		Шуруп по дереву и ДСП потай PZ 4x16 пакет 100 шт.	87.26 руб.
125474		Монтажная планка NEO с экс. рег. H=2 H5012, BOYARD	23.76 руб.
125472		Монтажная планка NEO H=2 H3012, BOYARD	11.47 руб.
111192		Шуруп по дереву и ДСП потай PZ 4x16 (1000 шт.) оцинков.	436.30 руб.
106888		Монтажная планка NEO с экс. рег. и евровинтами H=2 H5032,	29.50 руб.

		BOYARD	
105445		Буклет NEO 2023, Boyard	0.84 руб.

Сопутствующие товары

Код		Название	Цена за единицу
125478		Заглушка на чашку петель NEO/EVO H8CP, BOYARD	11.47 руб.
125477		Заглушка на корпус петель NEO/EVO с логотипом BOYARD H7CP, Boyard	9.84 руб.
102575		Ограничитель угла открывания для петель до 87*, LIMIT H87, Boyard	22.94 руб.

Аналоги

Код		Название	Цена за единицу
128419		Петля EVO накладная 93*с амортизатором, clip-on/QuickClic,, никель H801A02, BOYARD	184.32 руб.
103957		Петля накладная 105* с доводчиком, clip-on, отв. планка H=2 с эксц. регулировкой, с заглушками на чашу и плечо, 4 шурупа, LID	118.11 руб.