Футорка металлическая М8, 12х17 мм, врезная

Модификации:	**Футорка врезная**
Параметры модификаций:	**Длина, мм, Диаметр внутренней резьбы футорки, мм**
Диаметр внутренней резьбы футорки, мм:	**М8**
Производитель:	**Китай**
Вид крепежа:	**Футорки**
Тип:	**Вкручиваемая**
Материал:	**сталь оцинкованная**
Шлиц:	**шестигранный**
Длина, мм:	**17**
Диаметр наружной резьбы футорки, мм:	**12.5**
Диаметр присадки, мм:	**10**
Толщина плиты:	**от 18 мм**
Количество в упаковке:	**2000 шт**

Код:
125882

Склад

Ваша цена:

0.00 руб./шт

Дополнительные изображения:

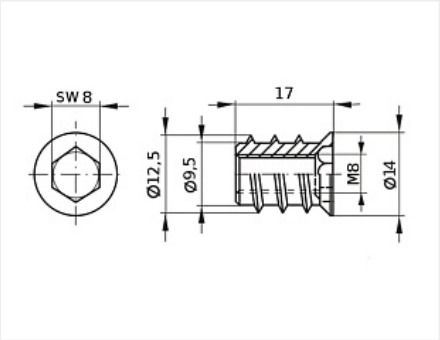

Описание

Футорка представляет собой фитинг с метрической внутренней резьбой и шурупной наружной резьбой Футорки широко используются при установке полочек в корпусной, кухонной мебели, в качестве основания для крючков, для крепления колесных опор, а также как место крепления метрического штока эксцентриковой стяжки.

Сопутствующие товары

Код	Название	Цена за единицу
103290	Сверло по дереву Мастер 3D MaxMaster 10,0х110	1 184.00 руб.

103301		Держатель для бит магнитный 10мм / 23мм, Мастер 3D	943.00 руб.

Аналоги

Код		Название	Цена за единицу
121756		Футорка латунная М6, 8х12 мм, распорная с шариком, Art. 039.00.061, HAFELE	10.80 руб.
112125		Футорка металлическая М6, 10х10 мм, врезная	2.08 руб.
111075		Футорка металлическая М6, 10х13 мм, врезная	2.22 руб.
100000		Футорка металлическая М8, 12,5х12,5 мм, врезная	3.11 руб.